1

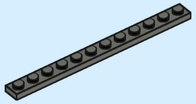

1x

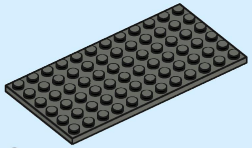

6x

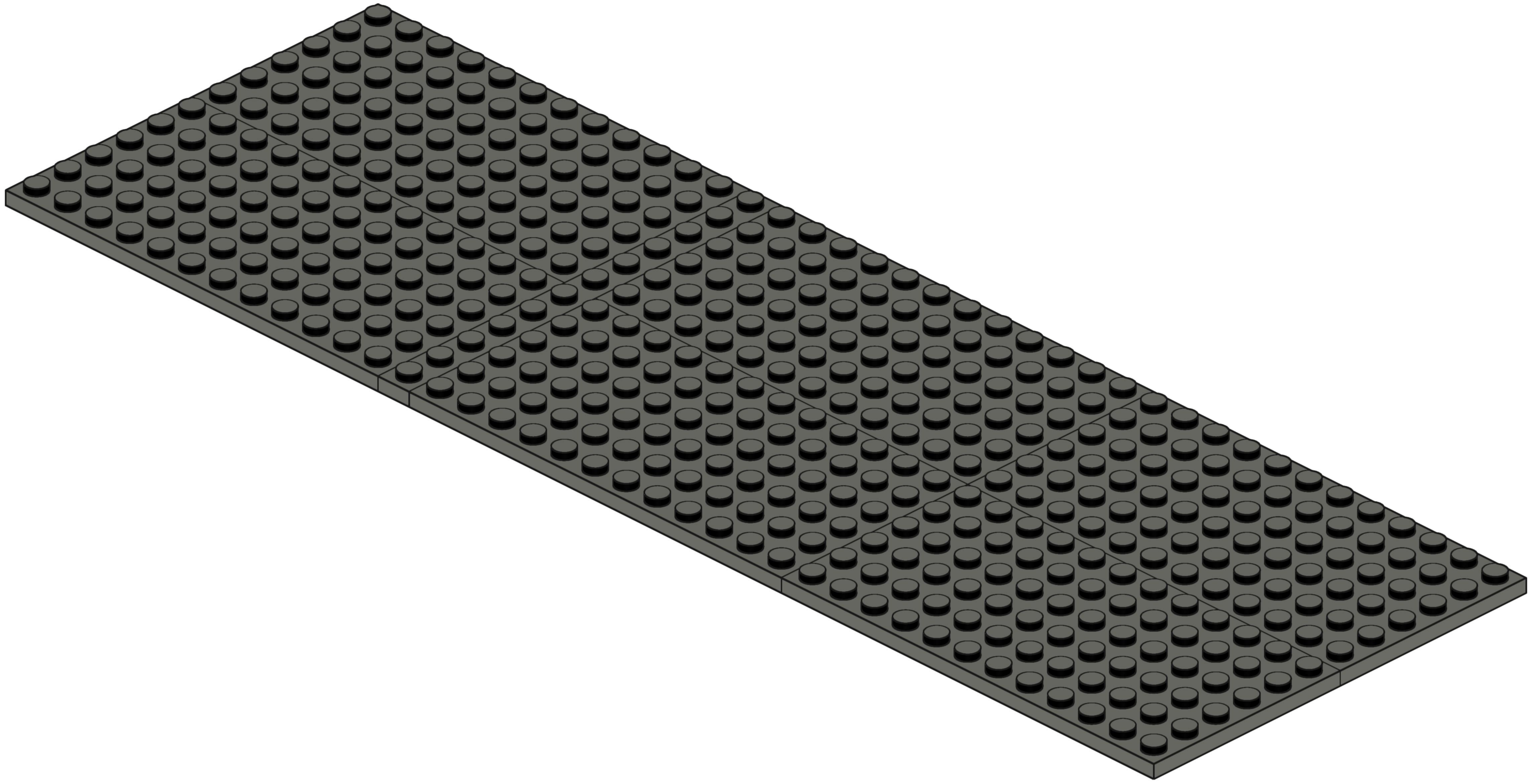

2

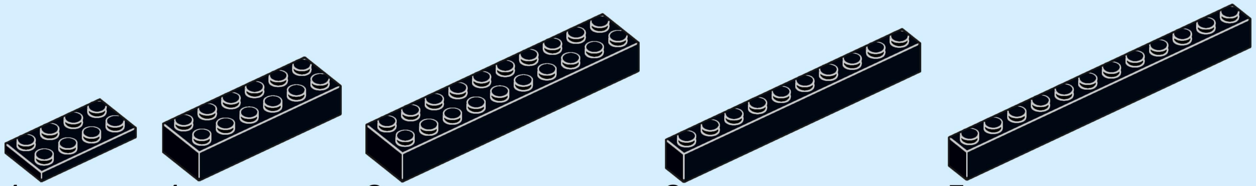

4x 4x 2x 2x 5x

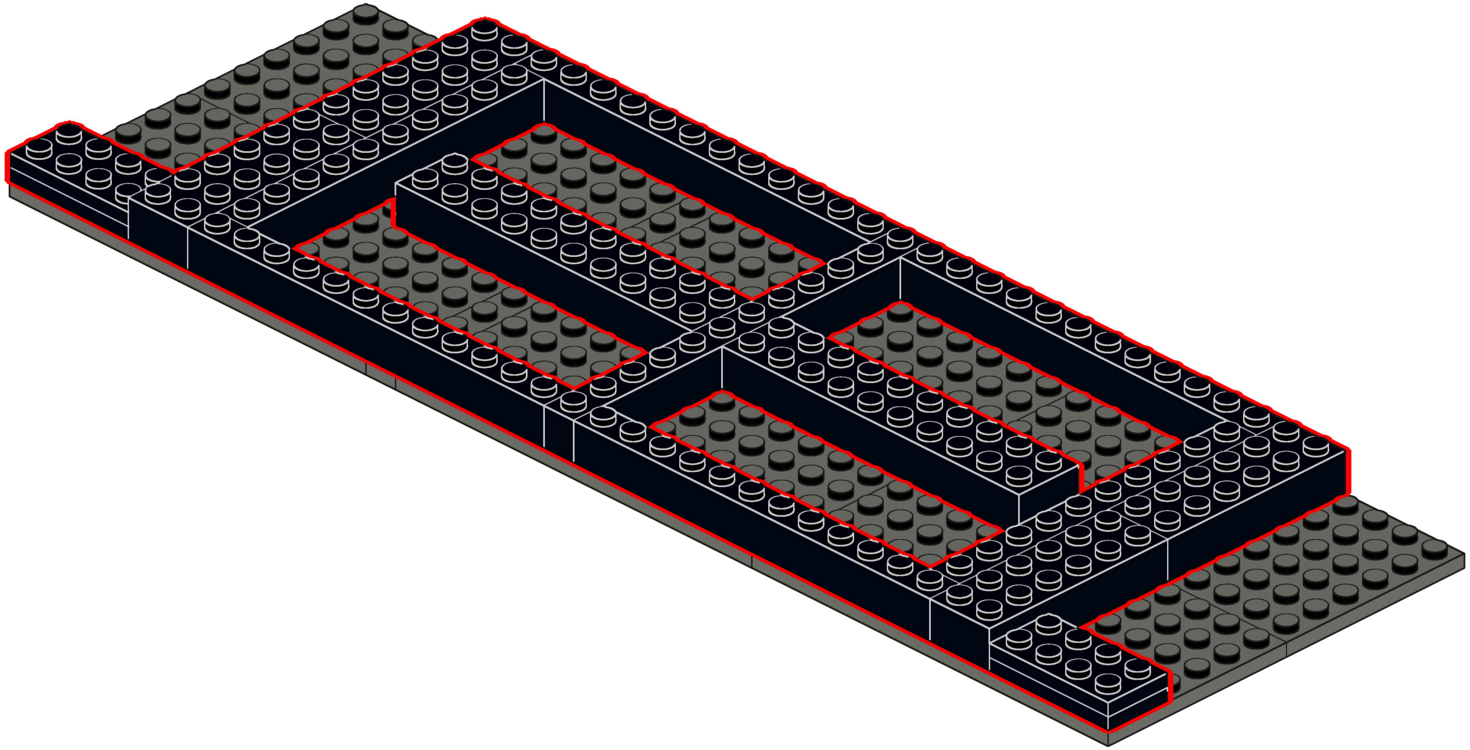

3

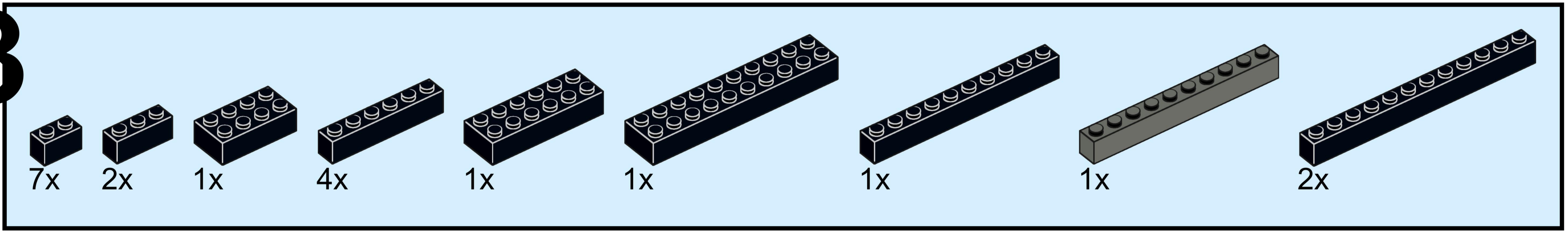

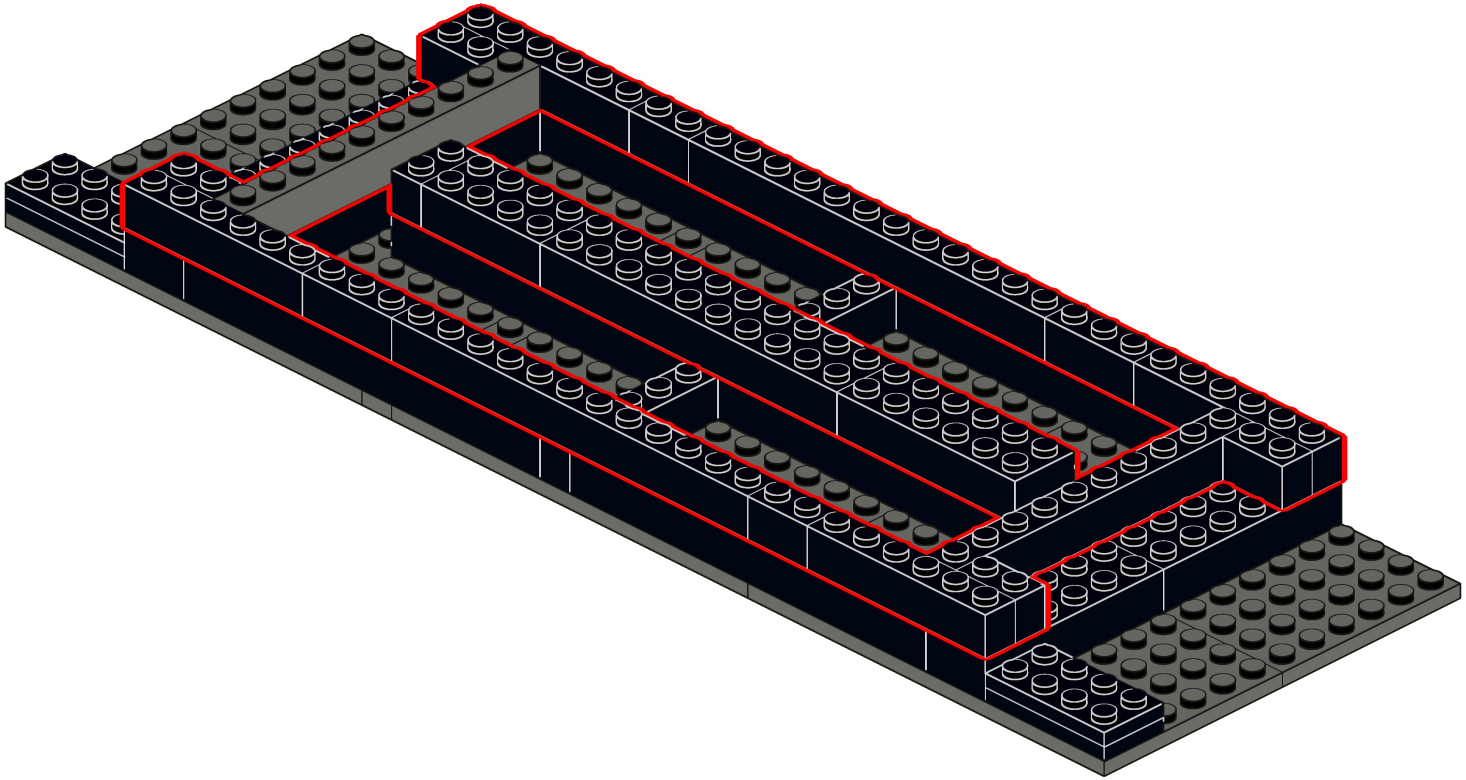

4

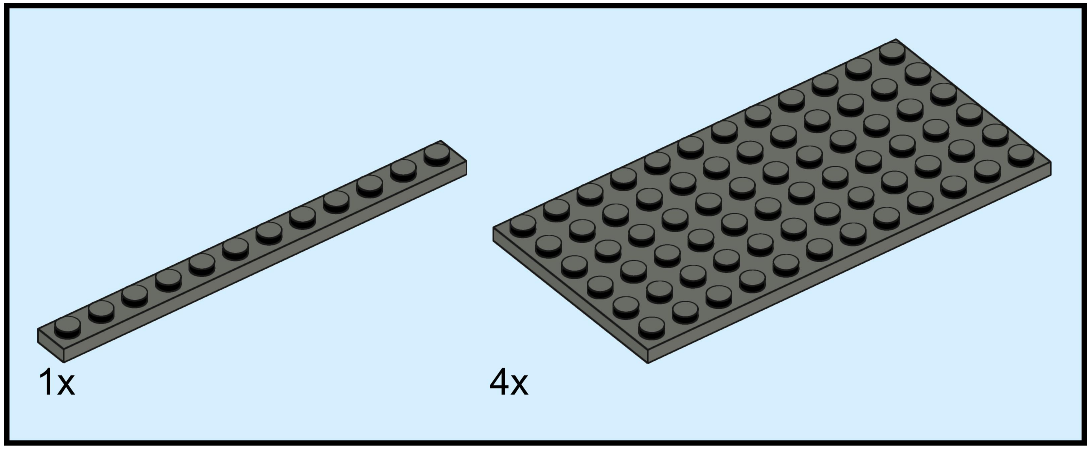

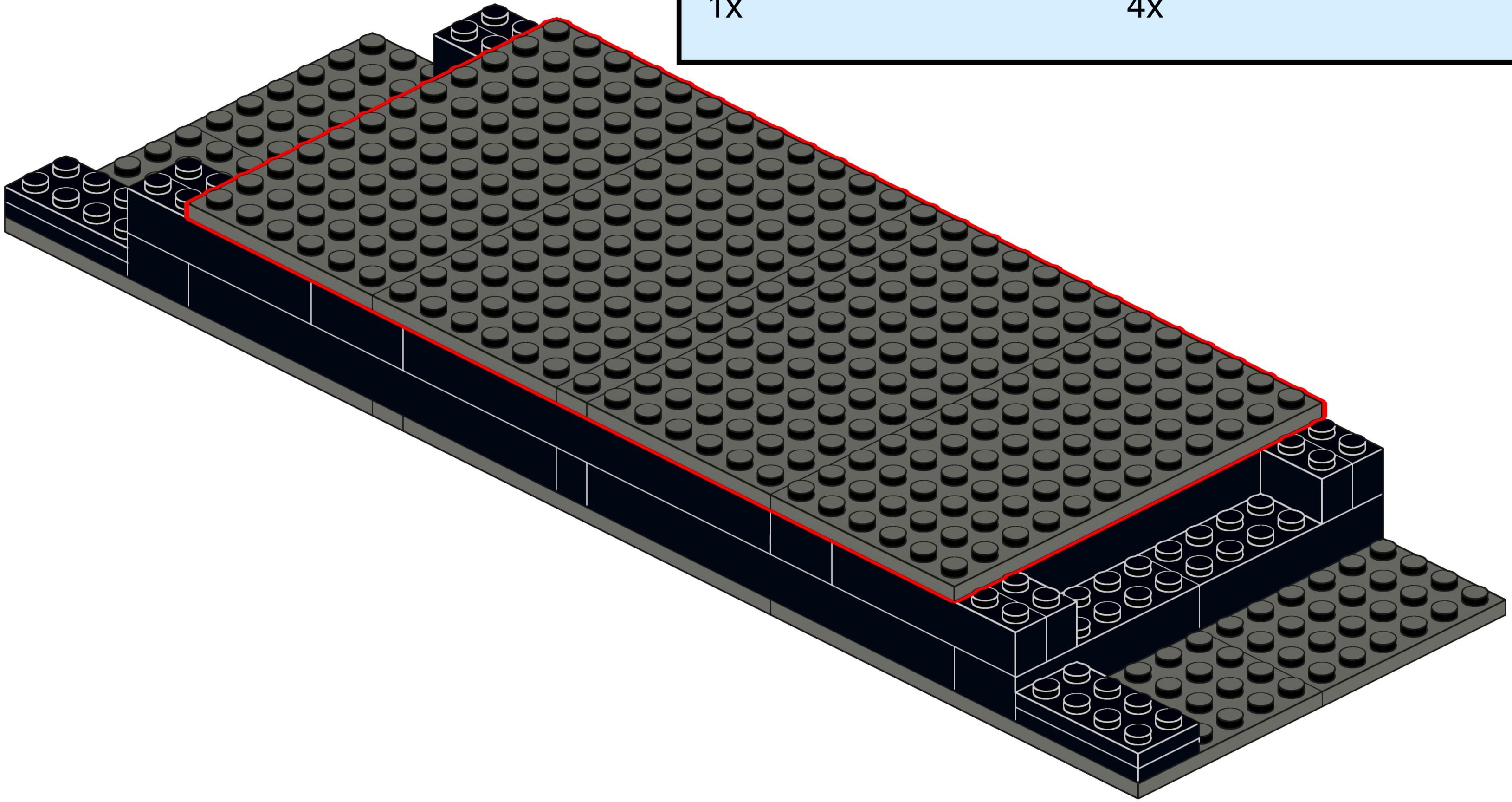

5

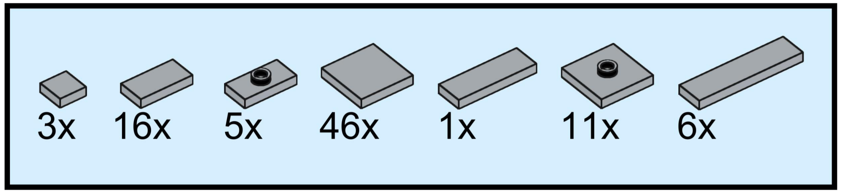

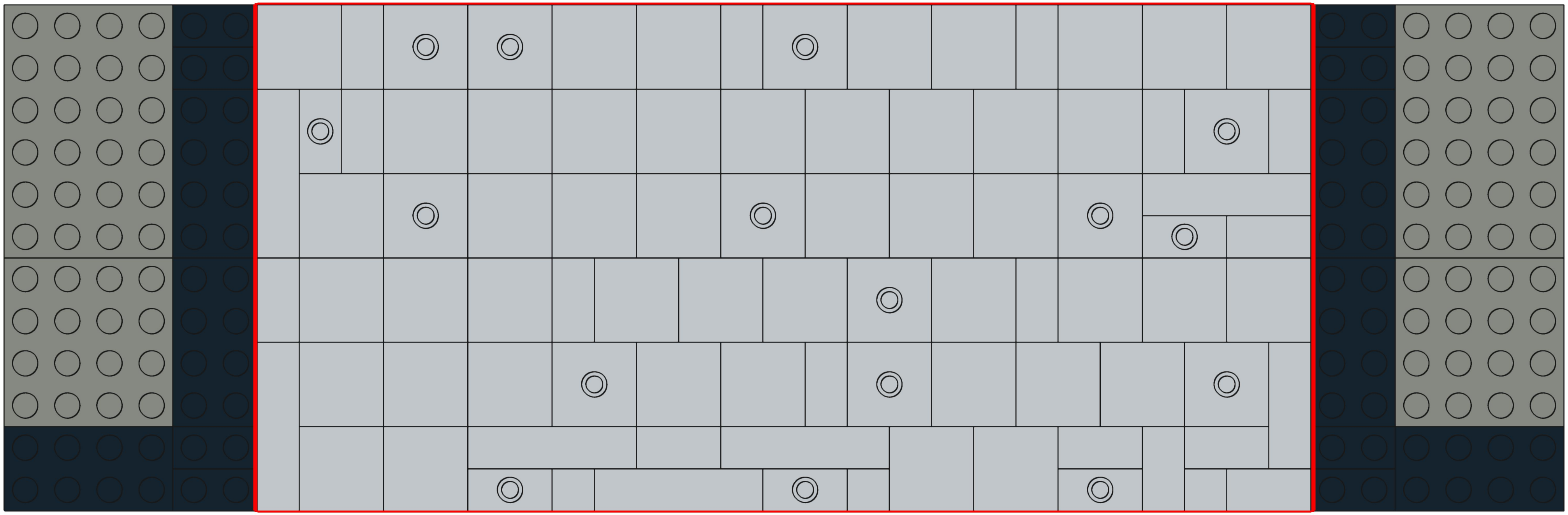

6

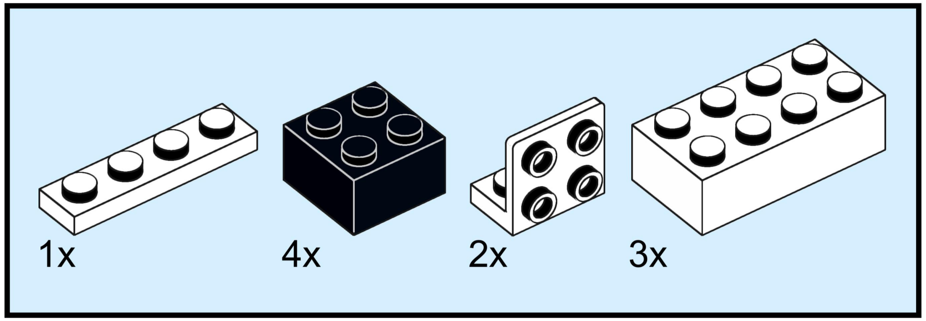

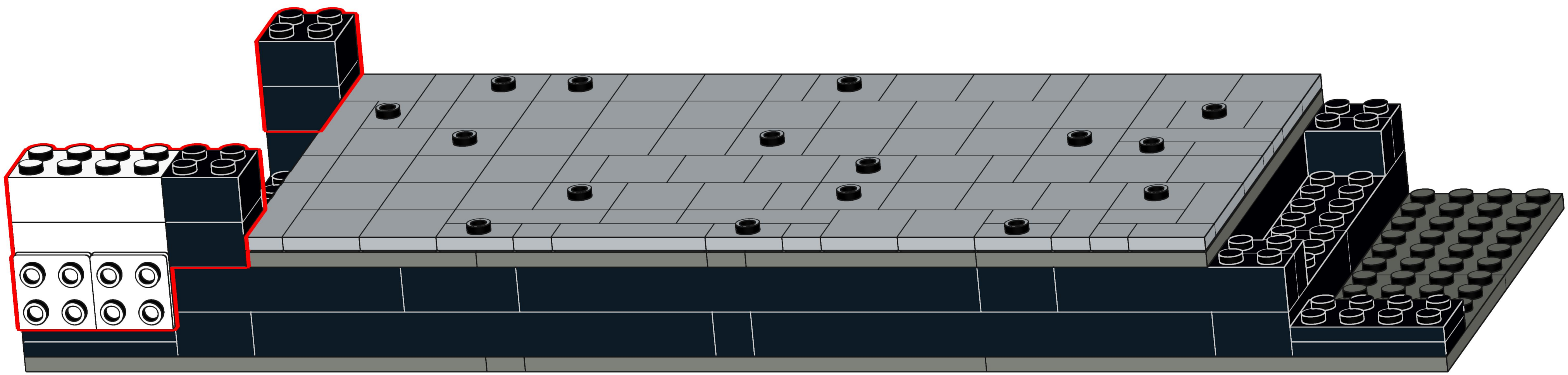

7

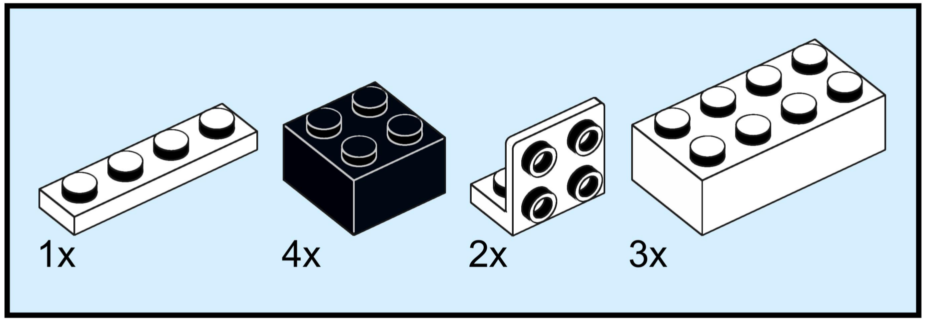

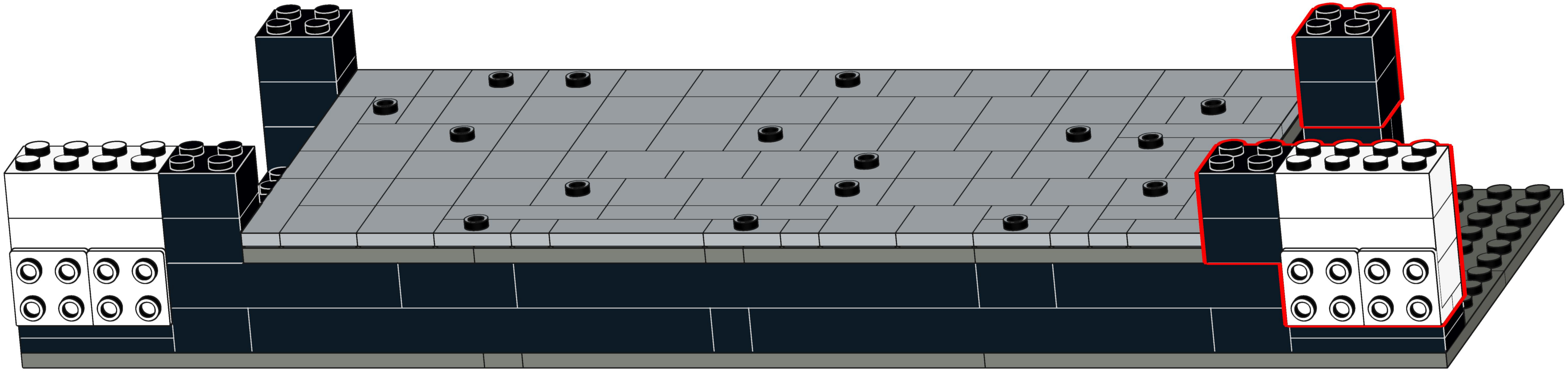

8

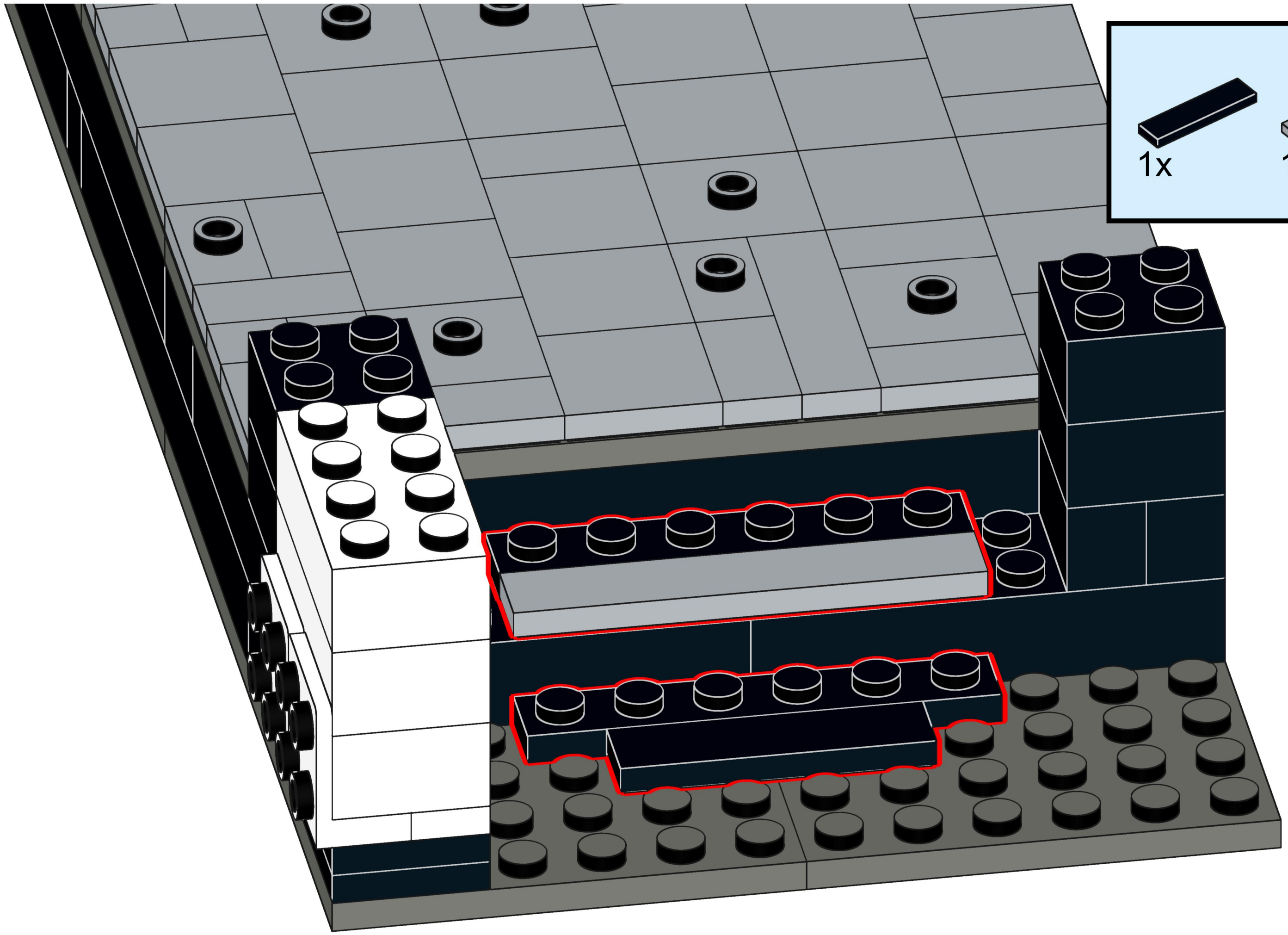

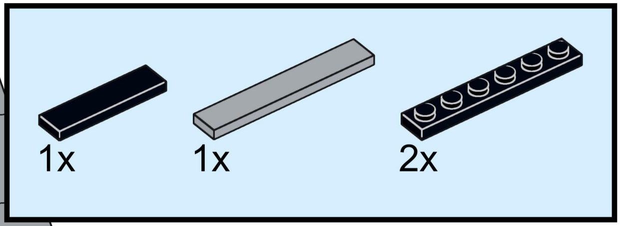

9

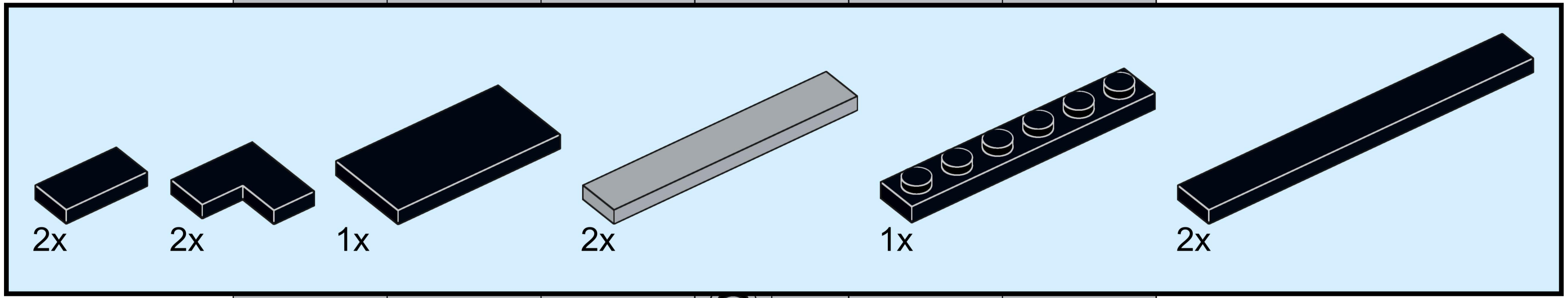

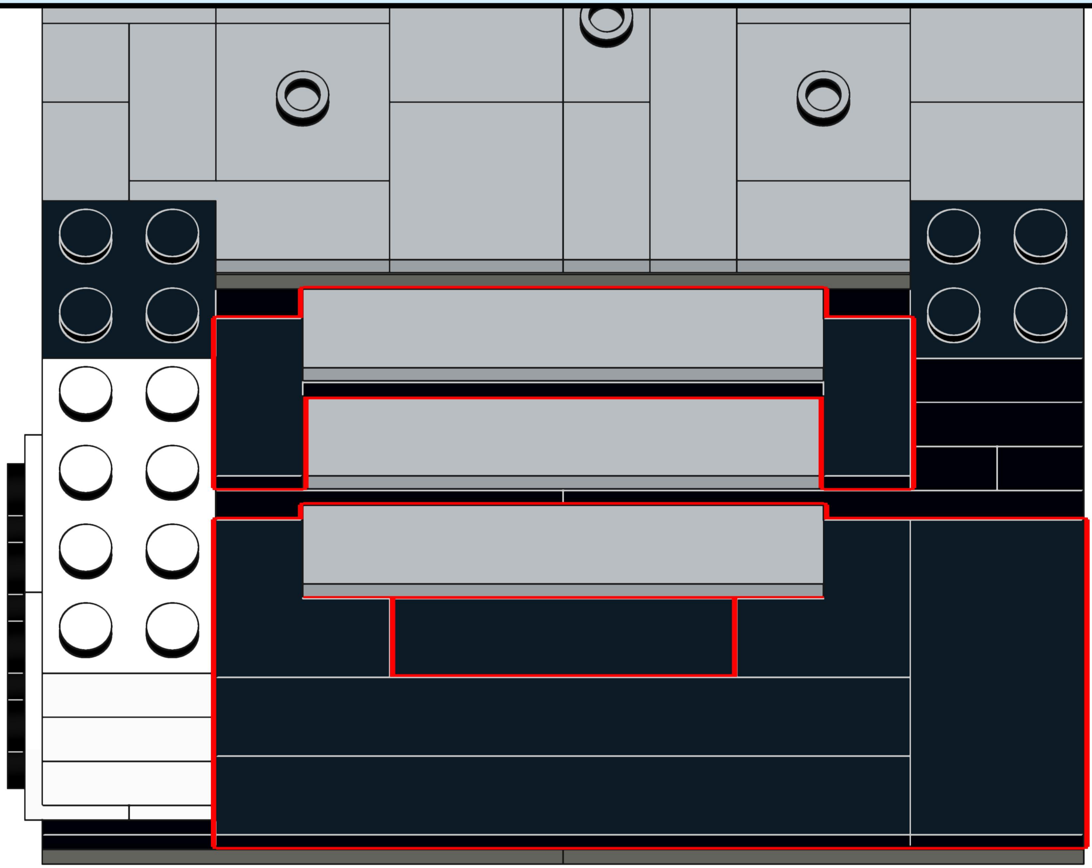

10

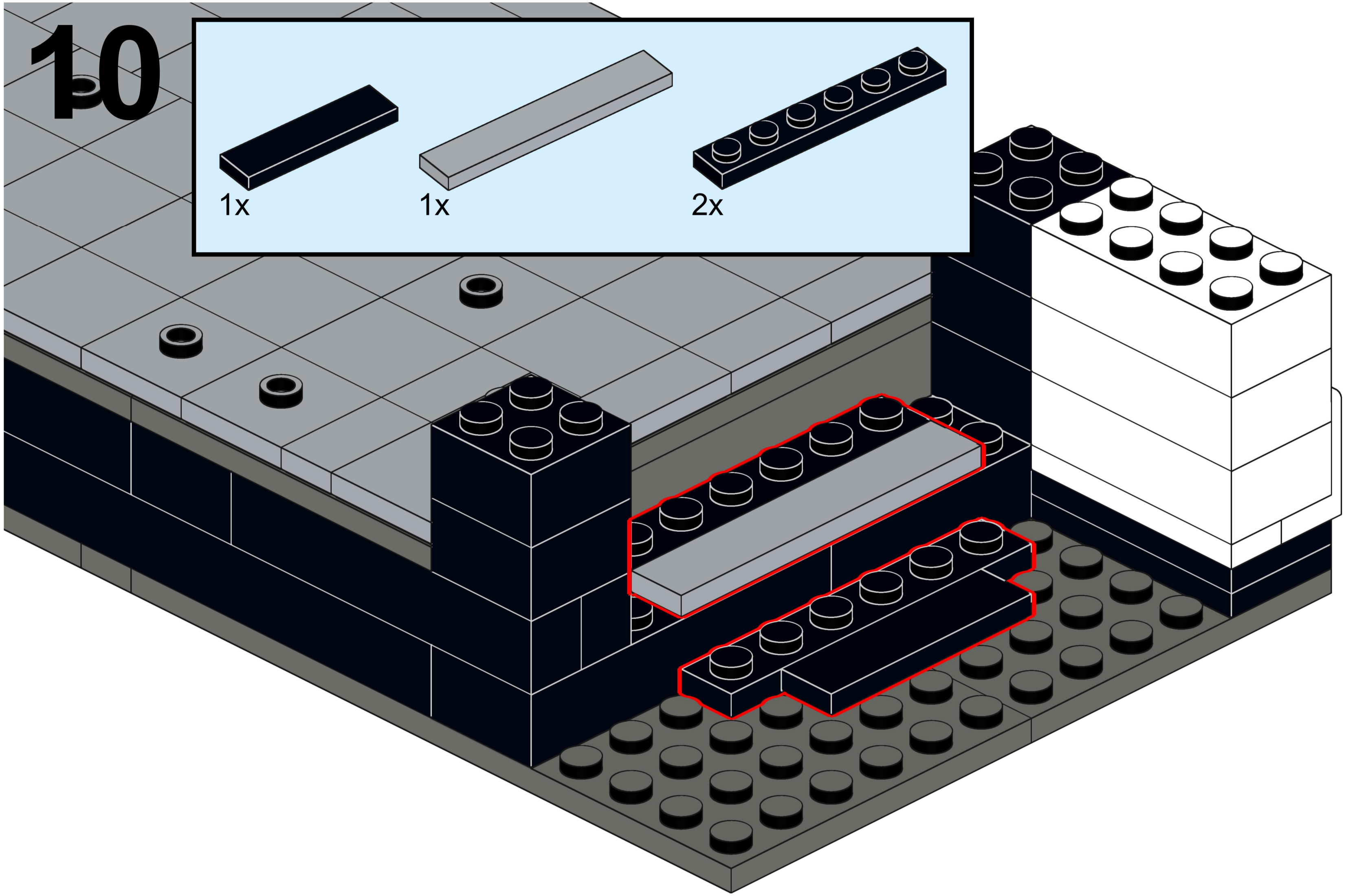

11

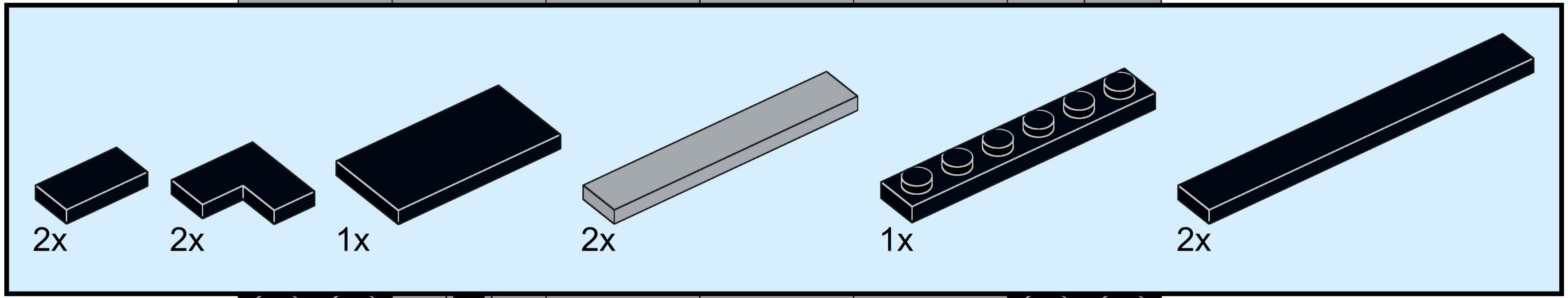

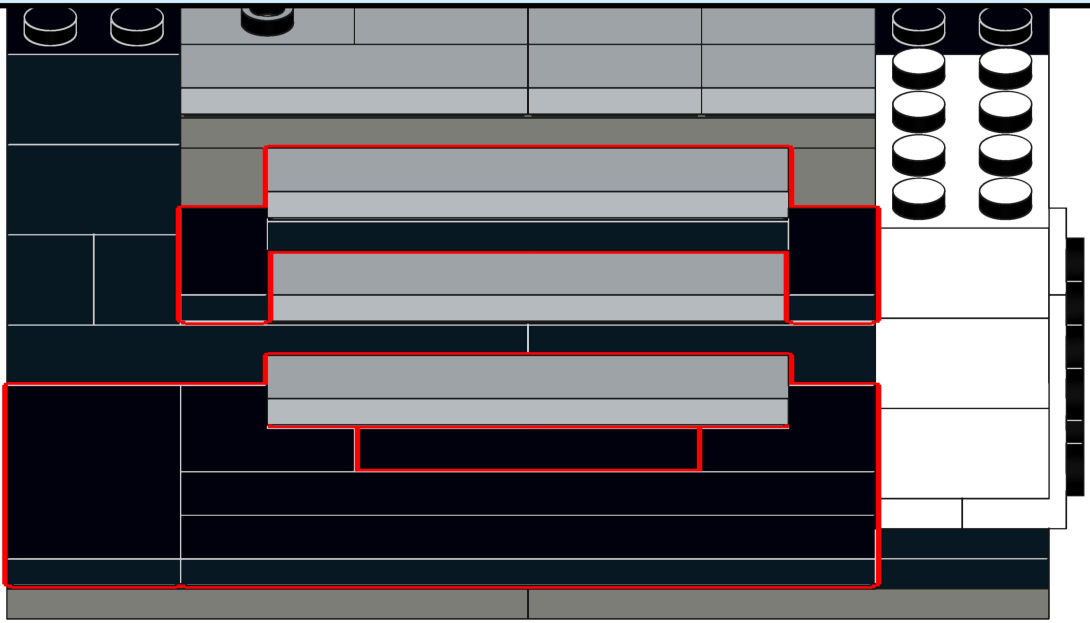

12

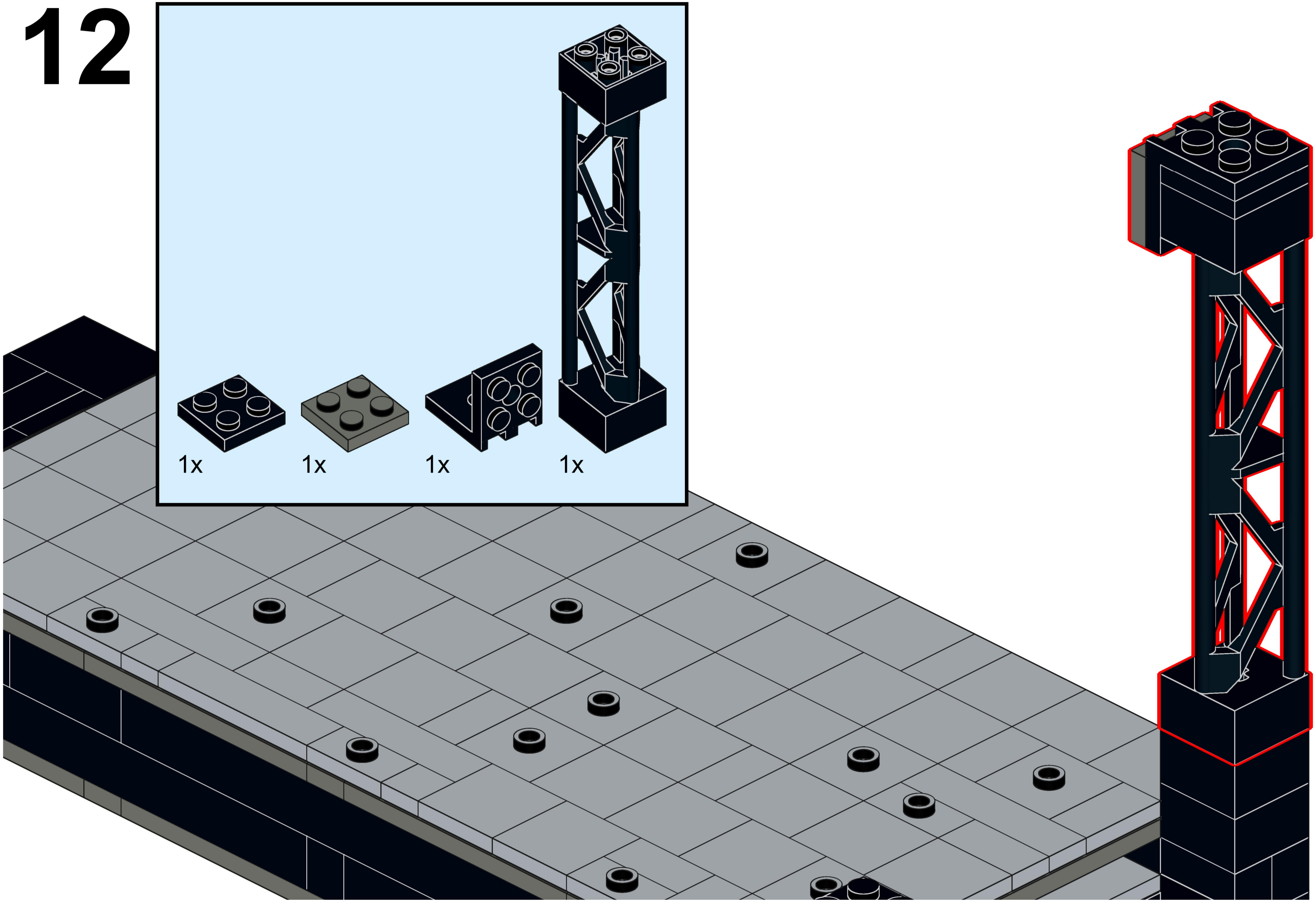

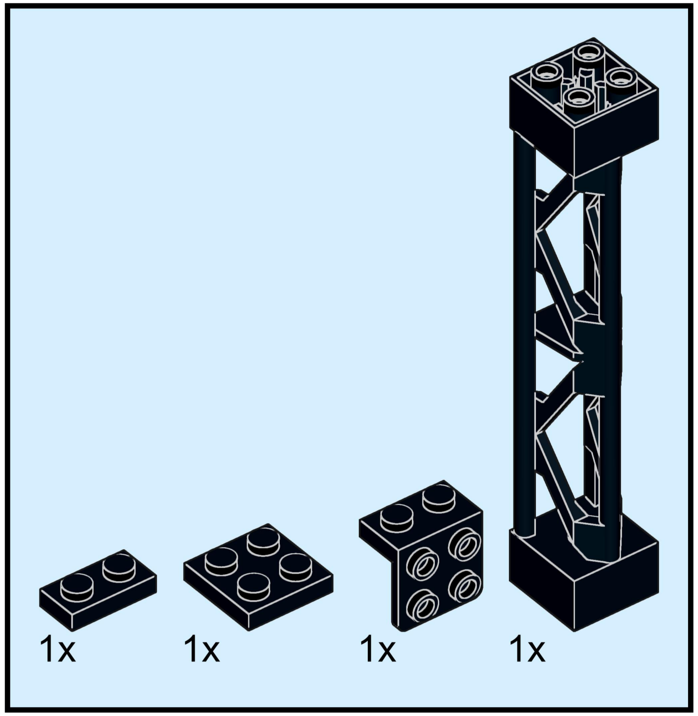

13

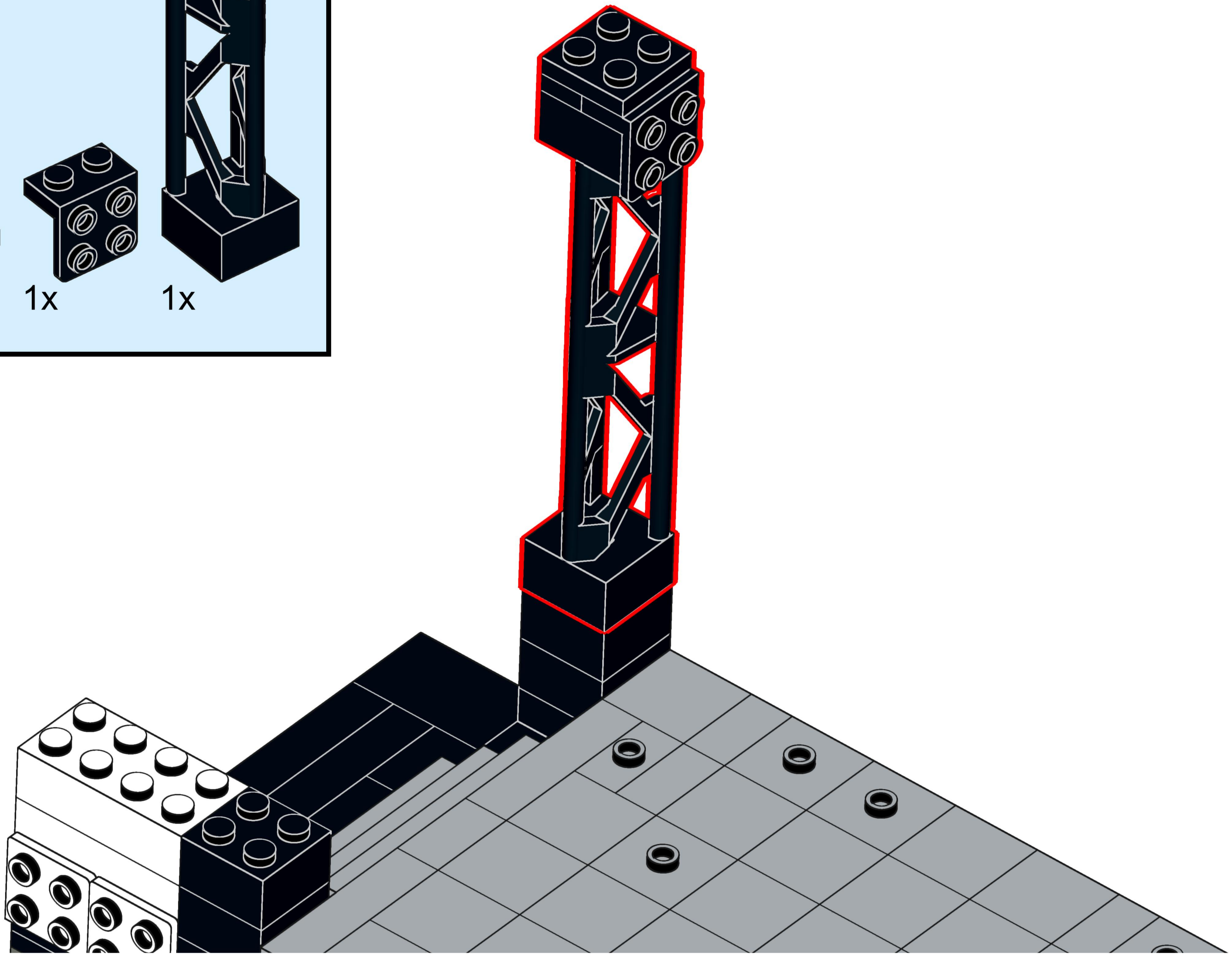

14

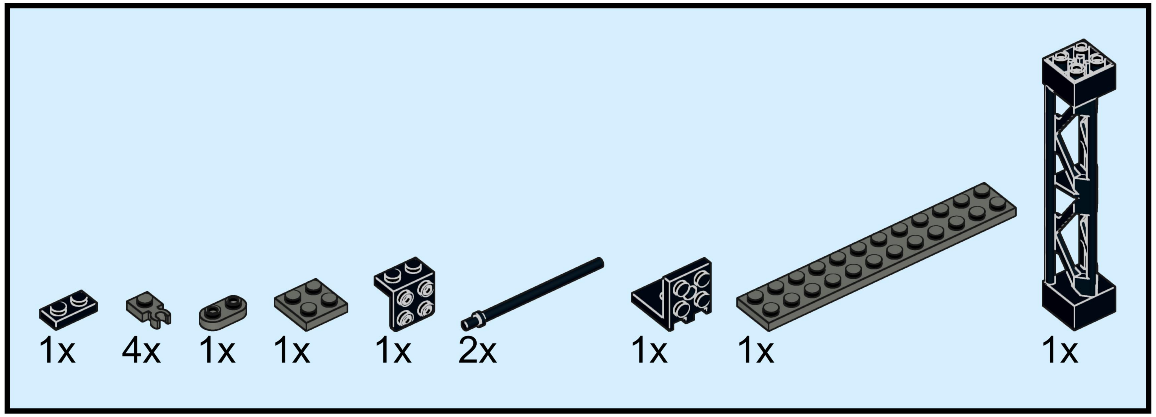

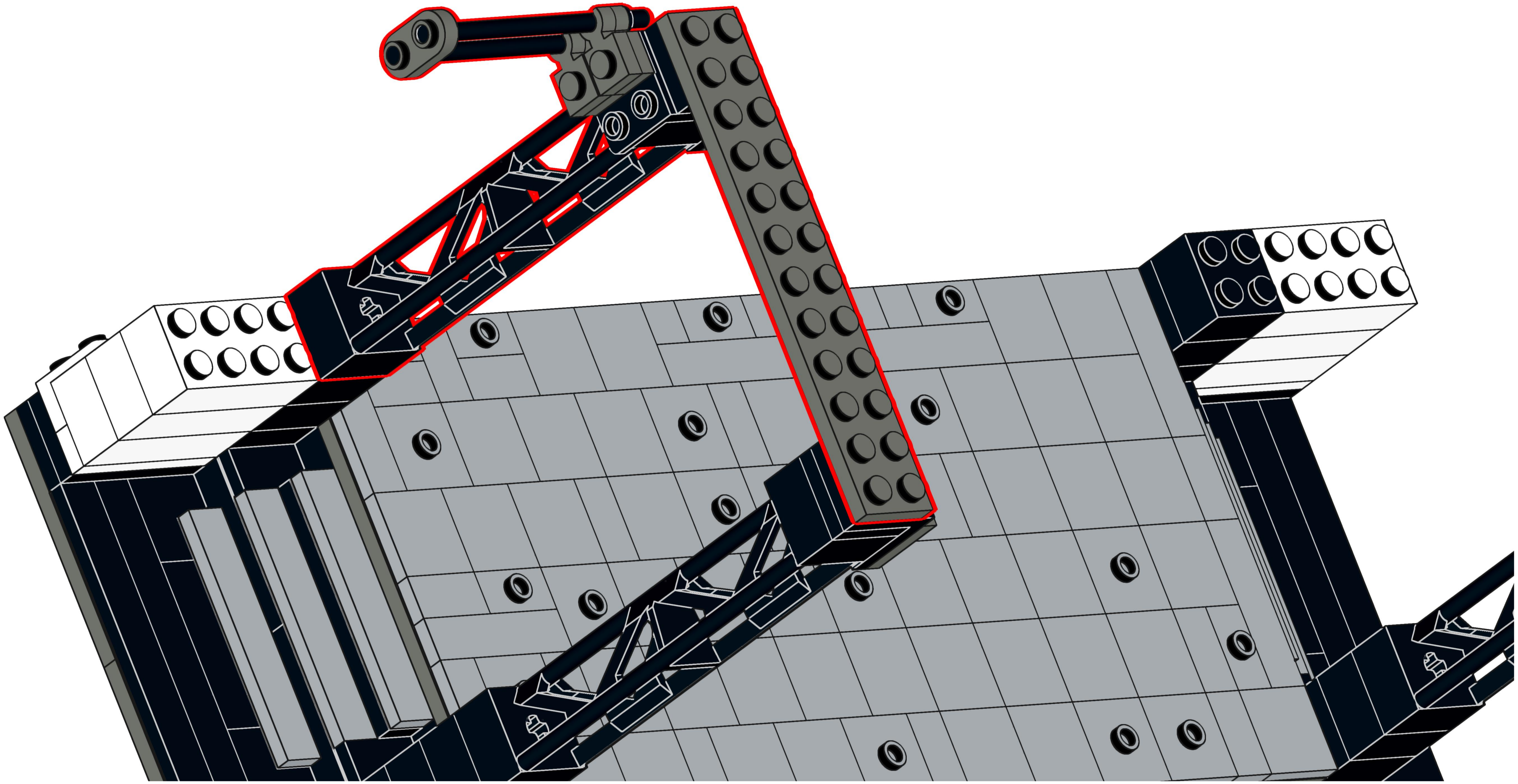

15

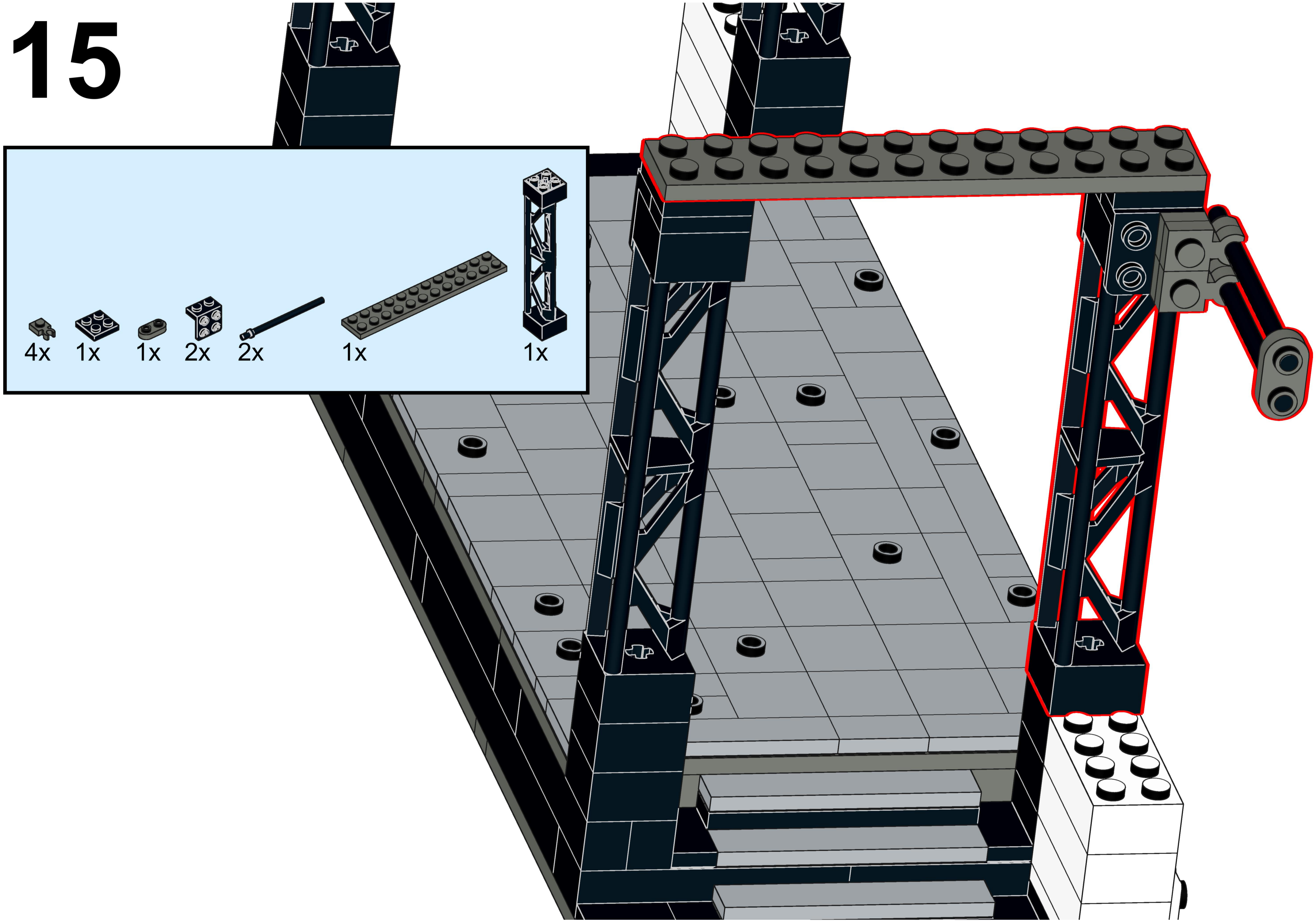

16

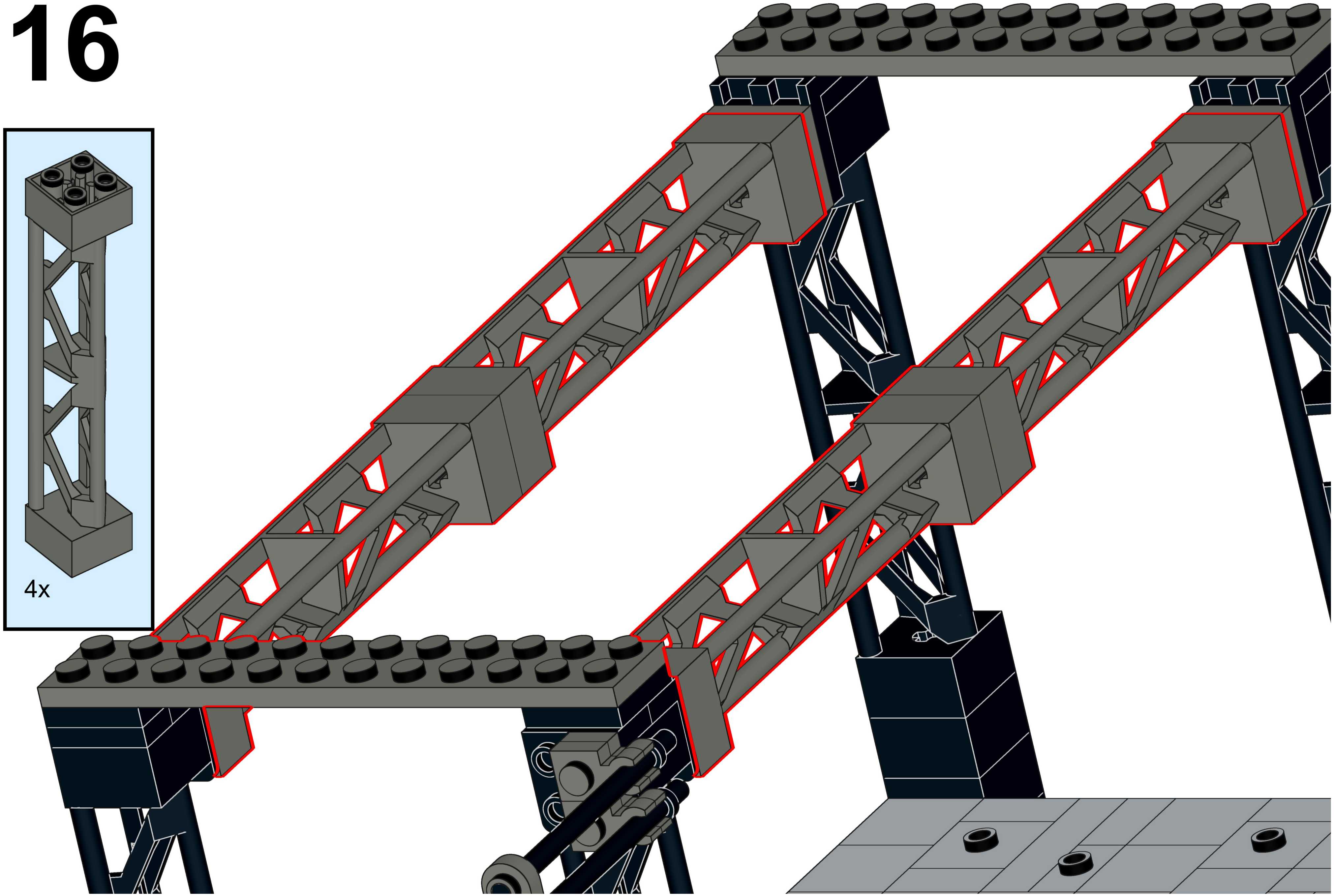

17

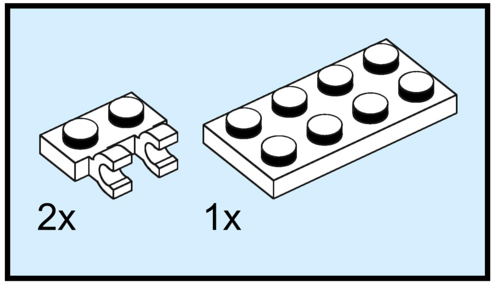

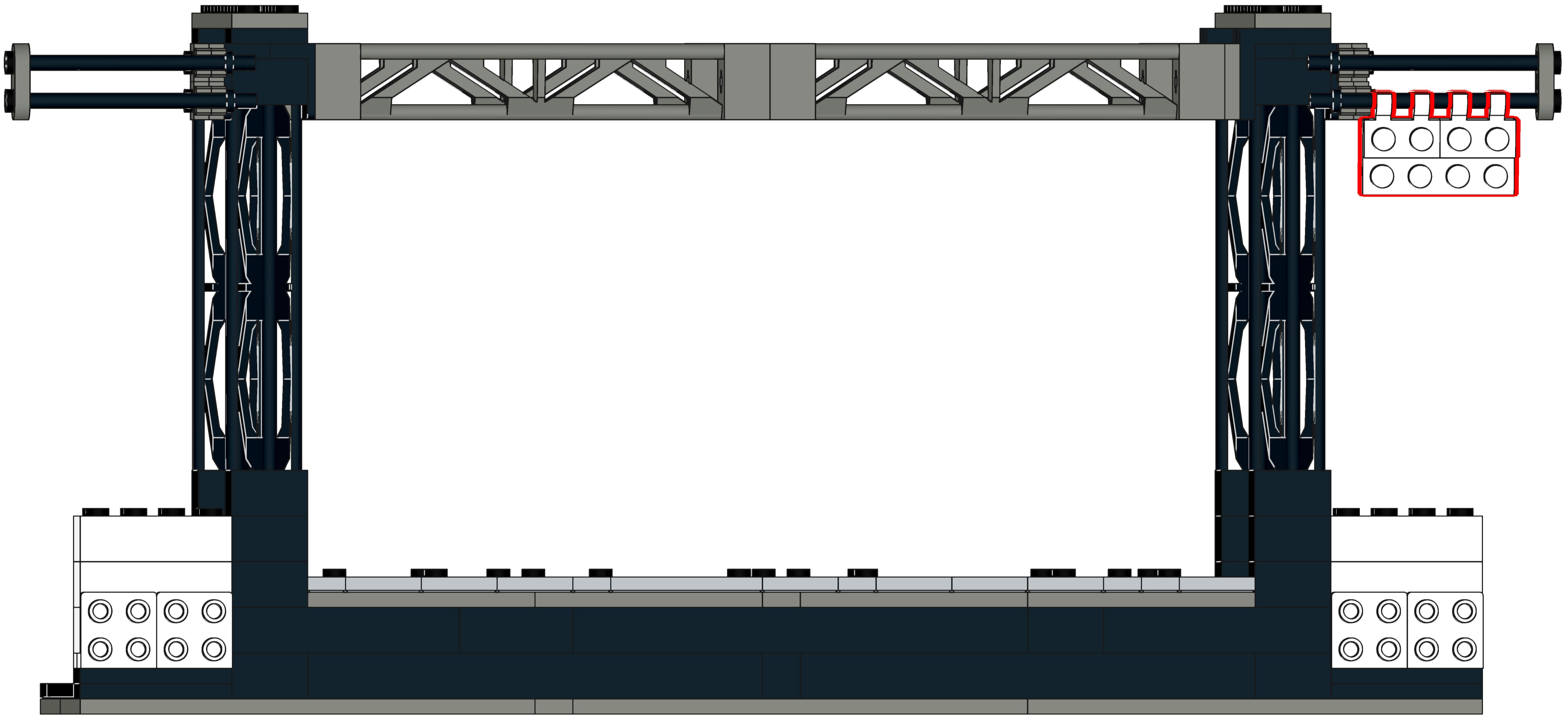

18

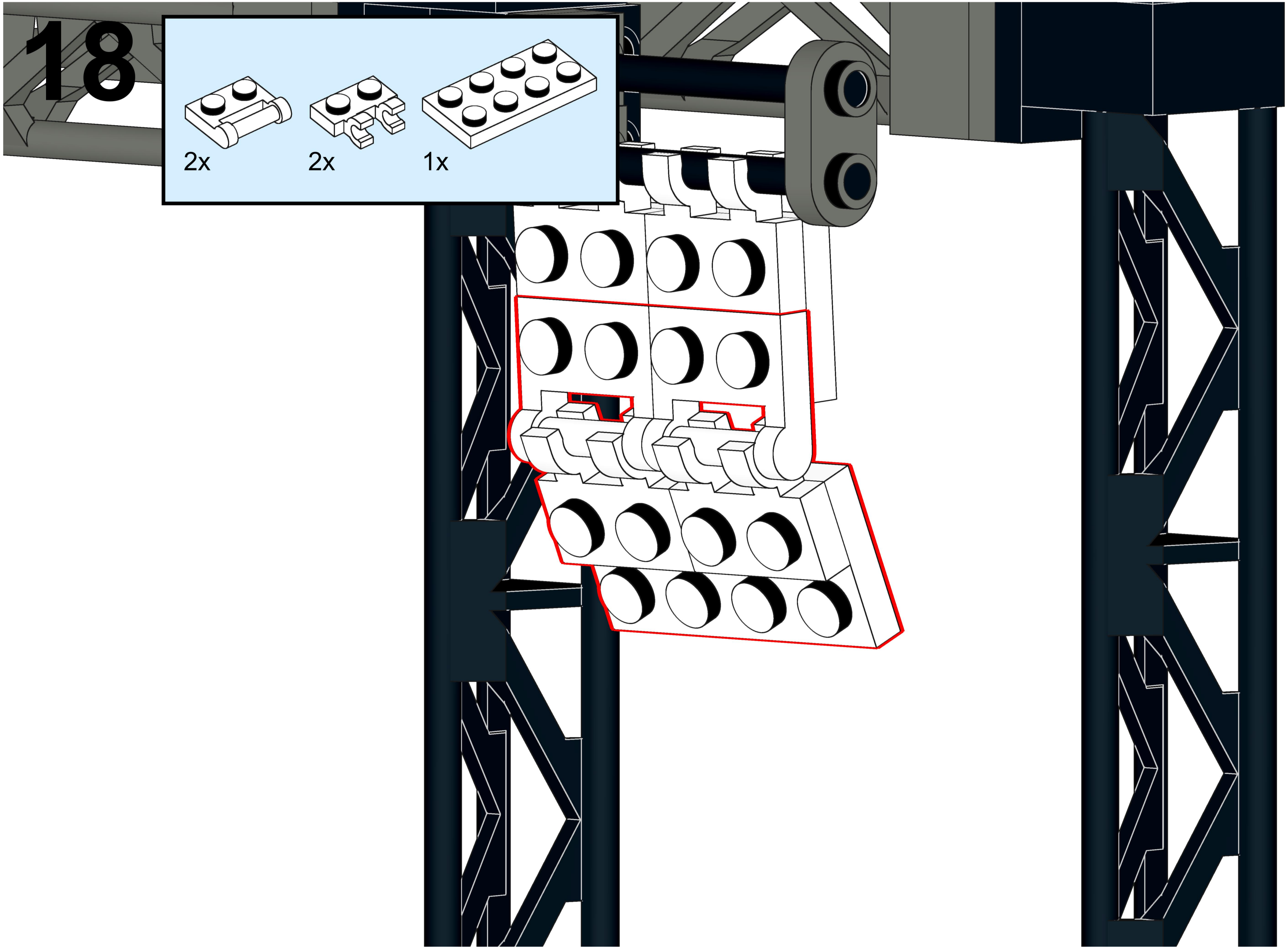

19

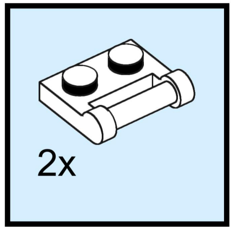

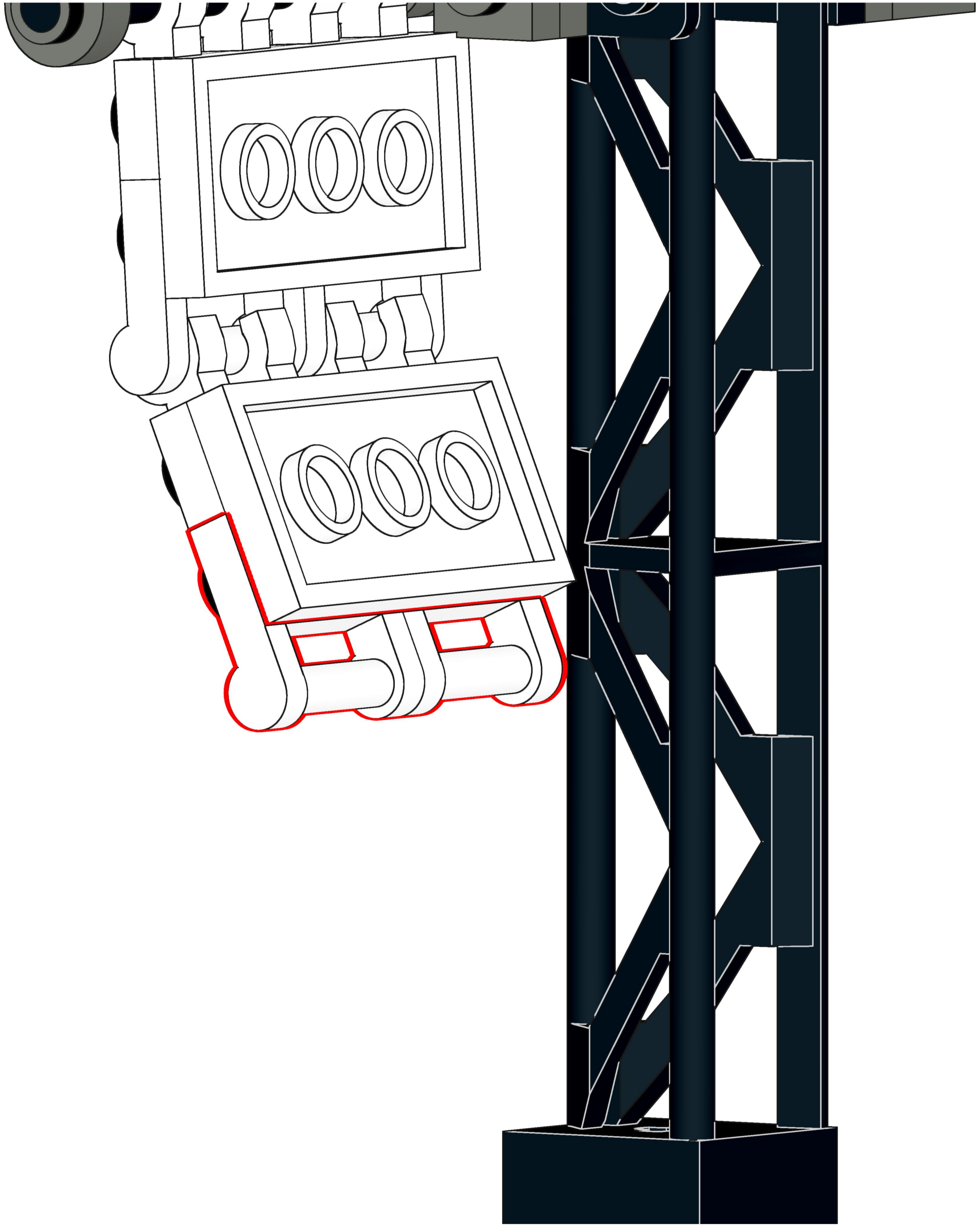

20

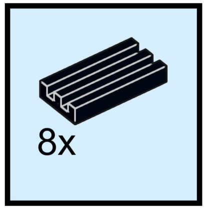

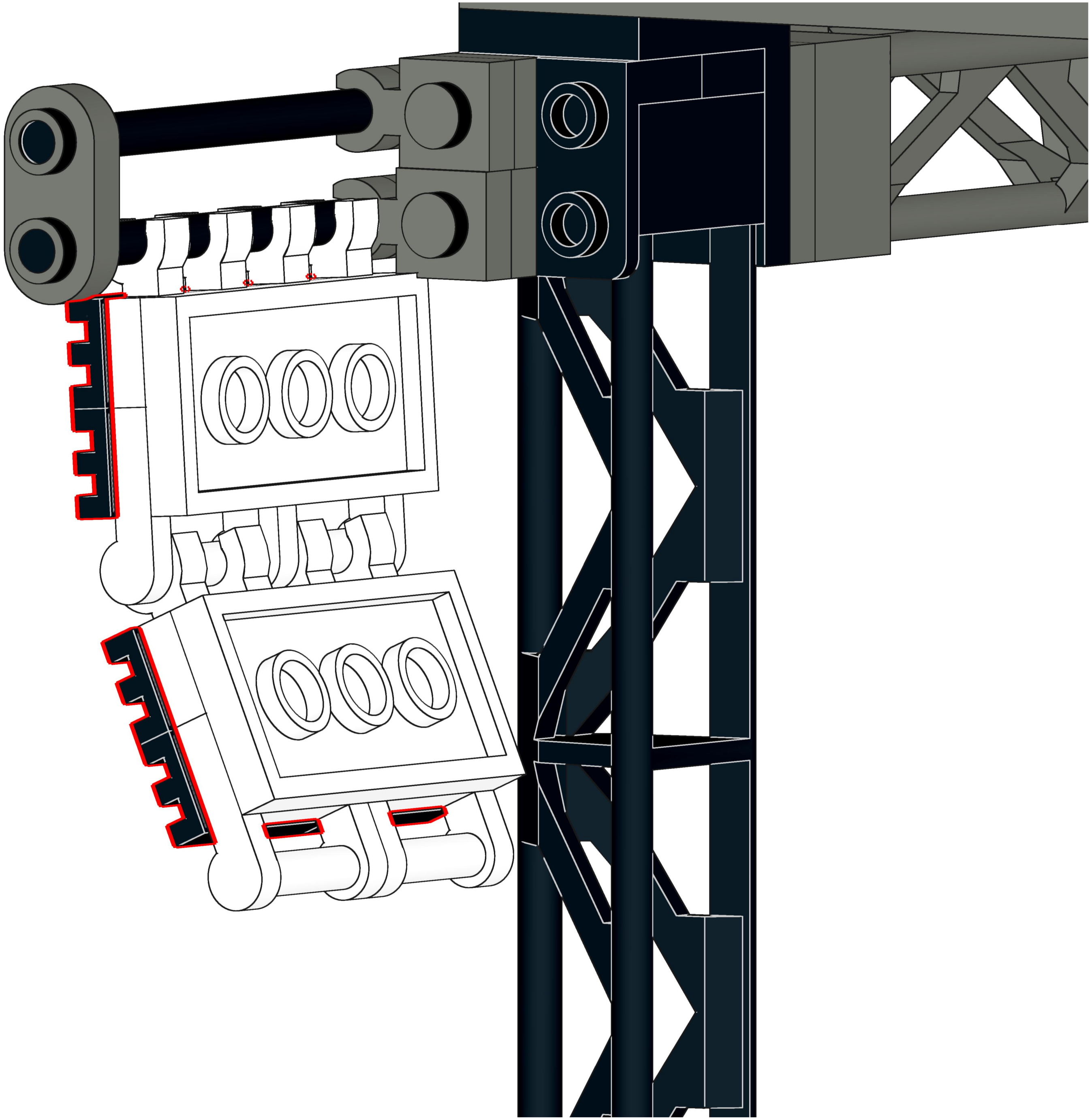

21

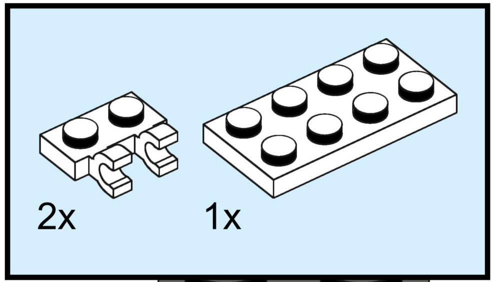

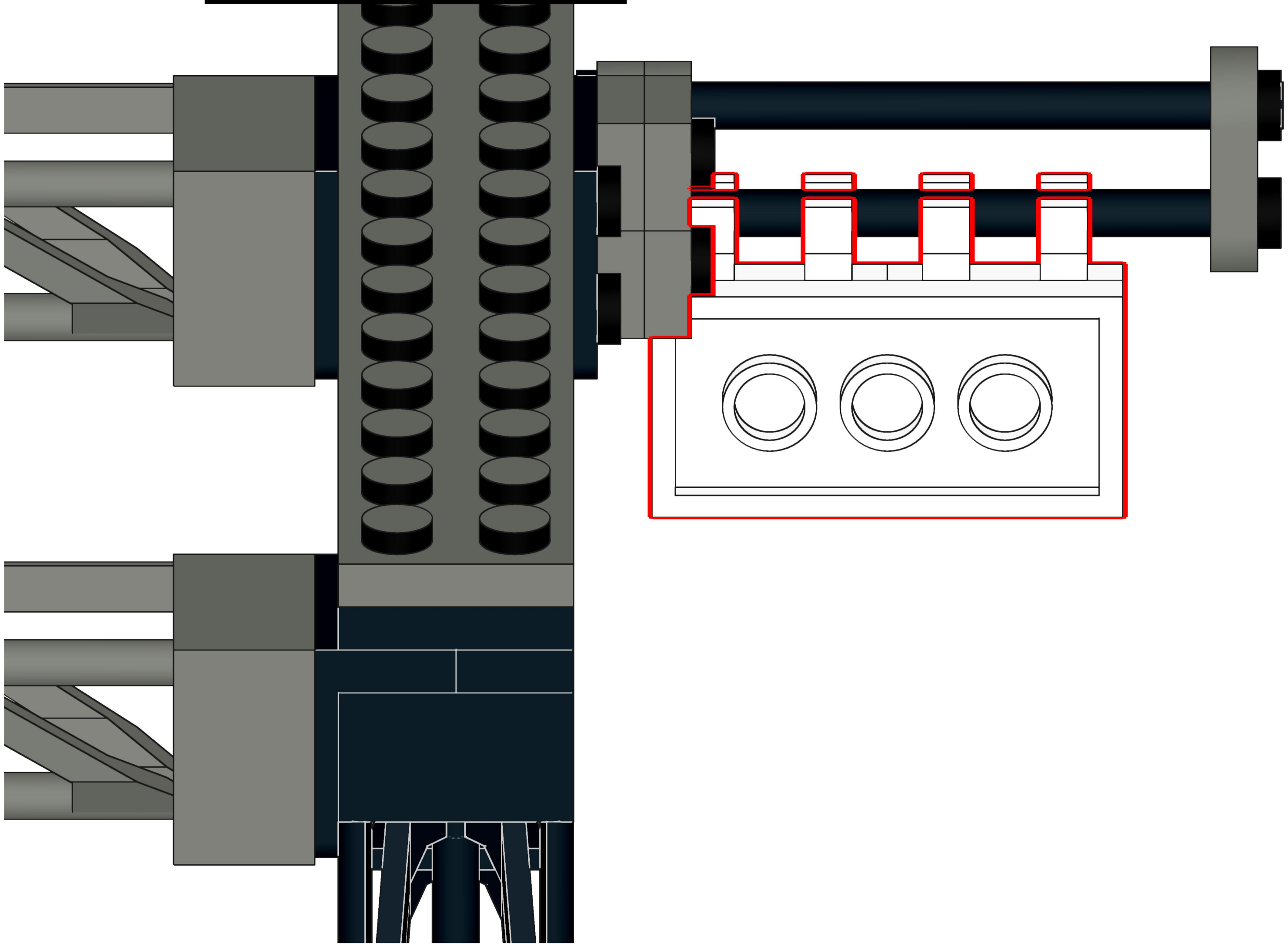

22

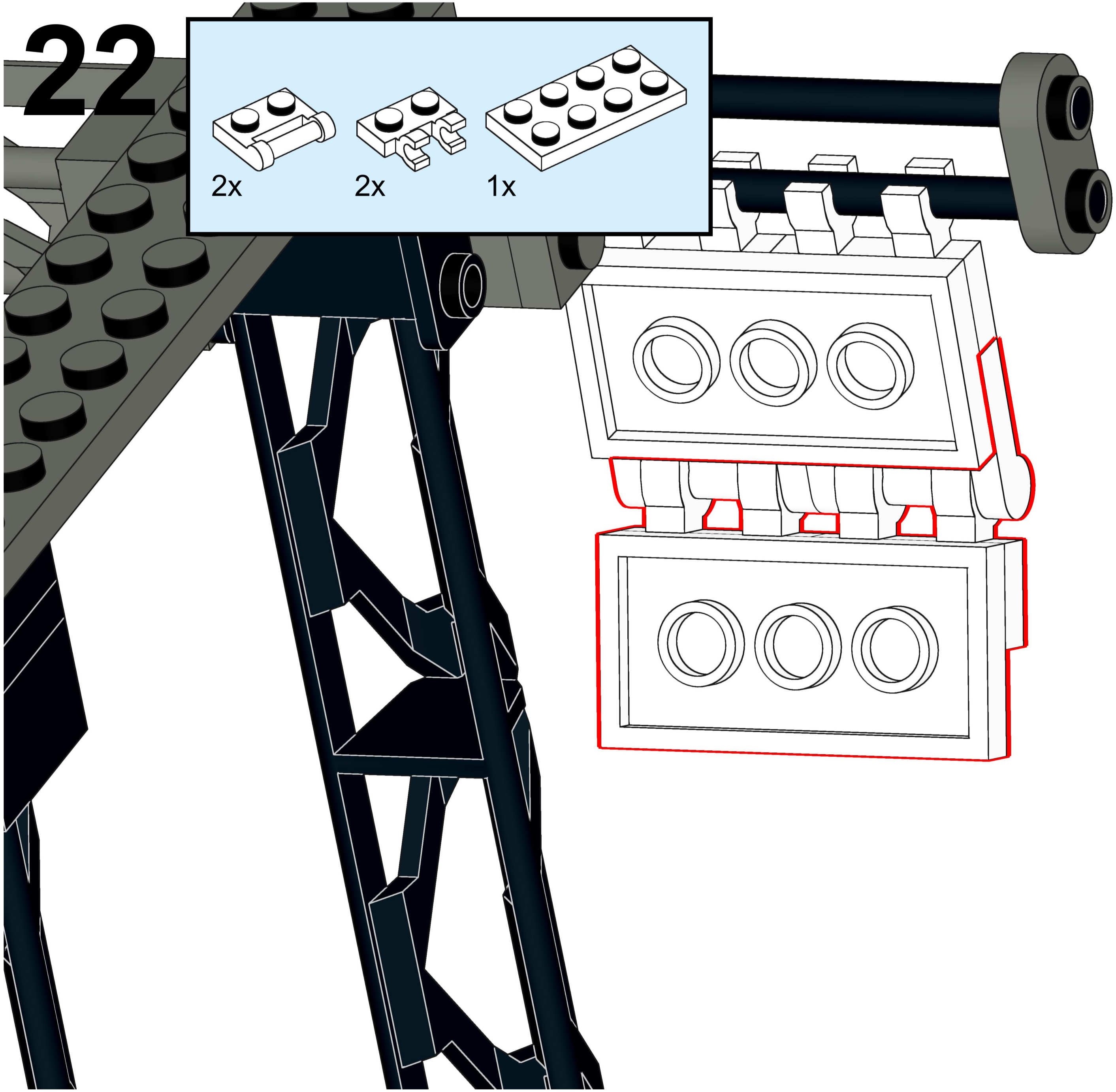

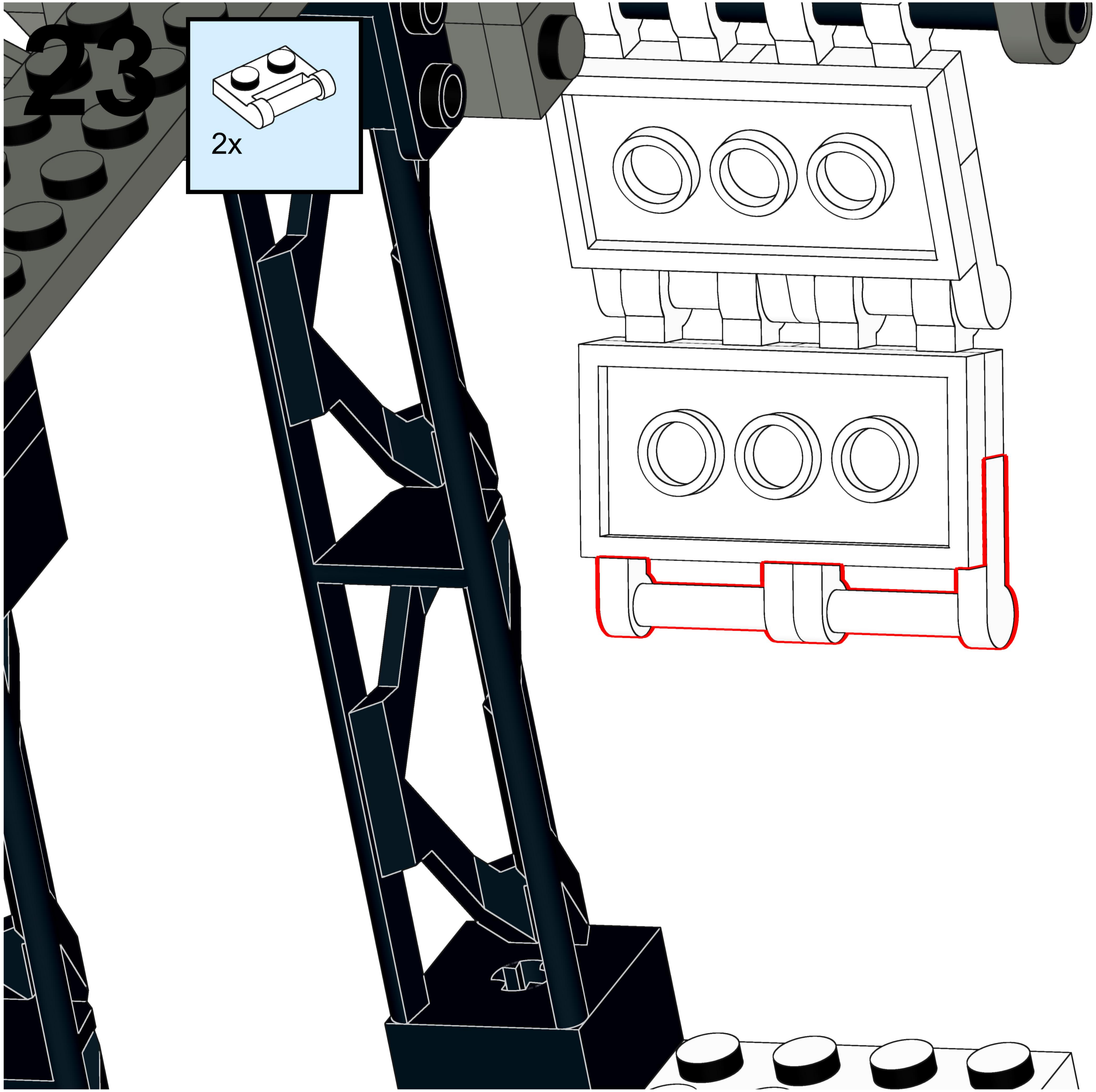
23
2x

24

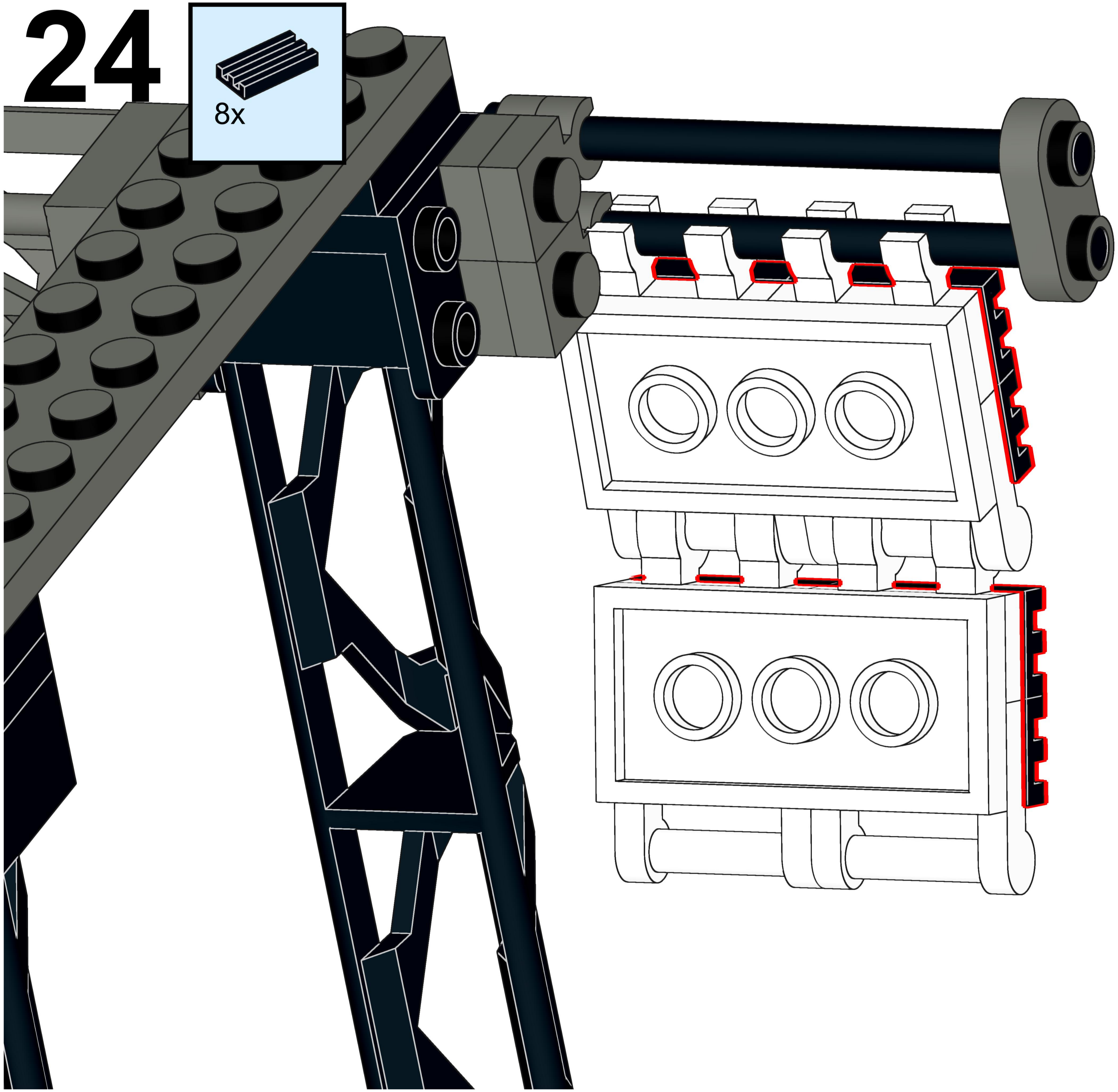

25

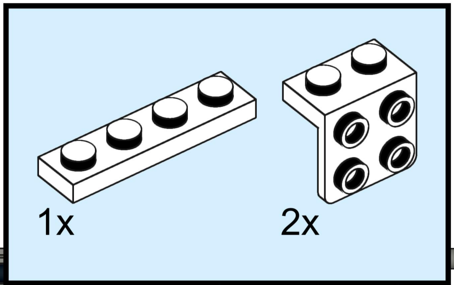

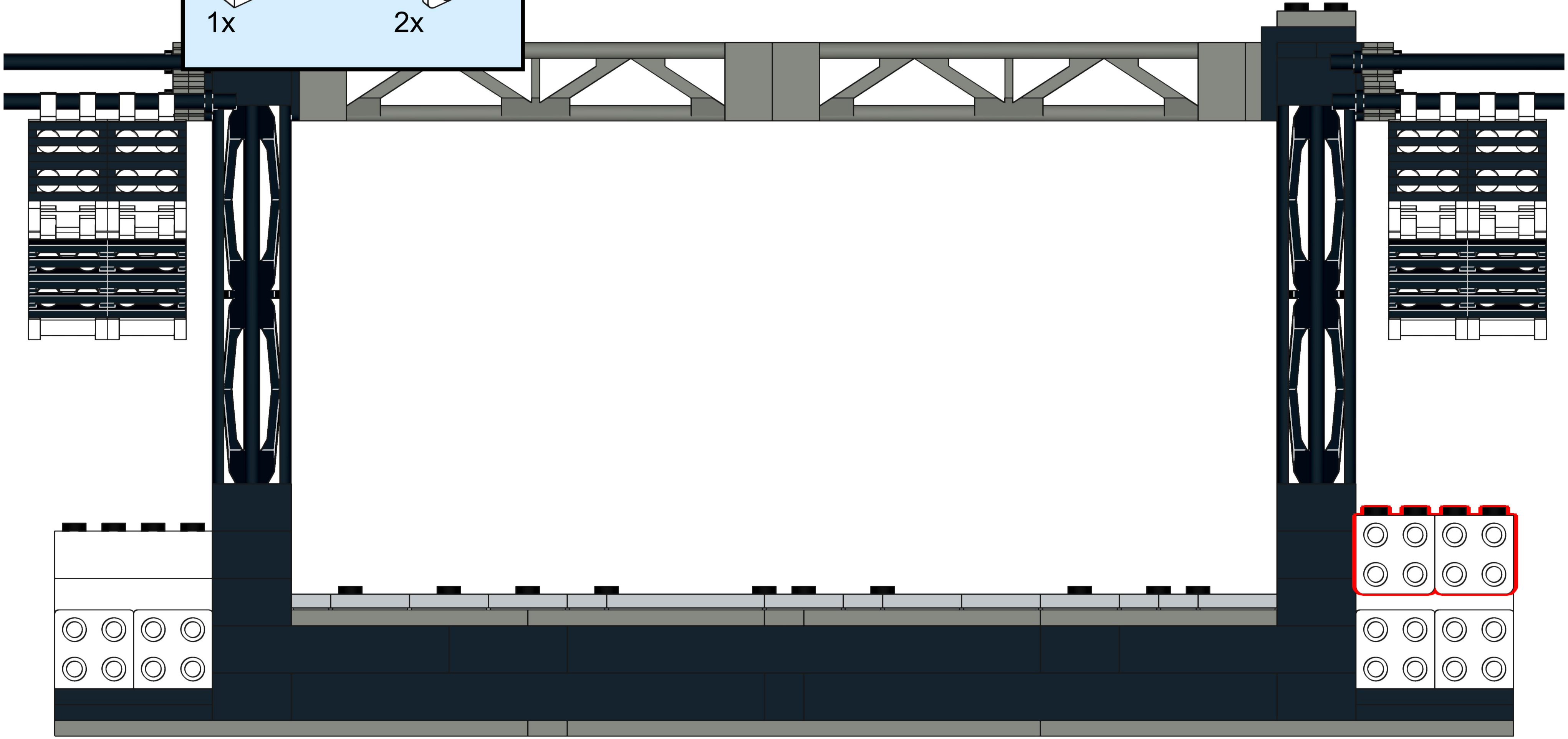

26

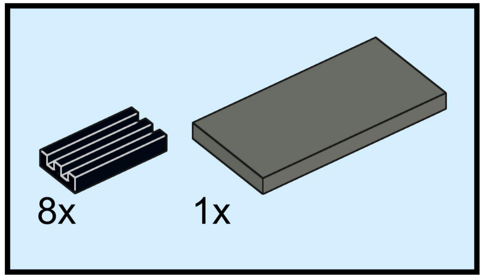

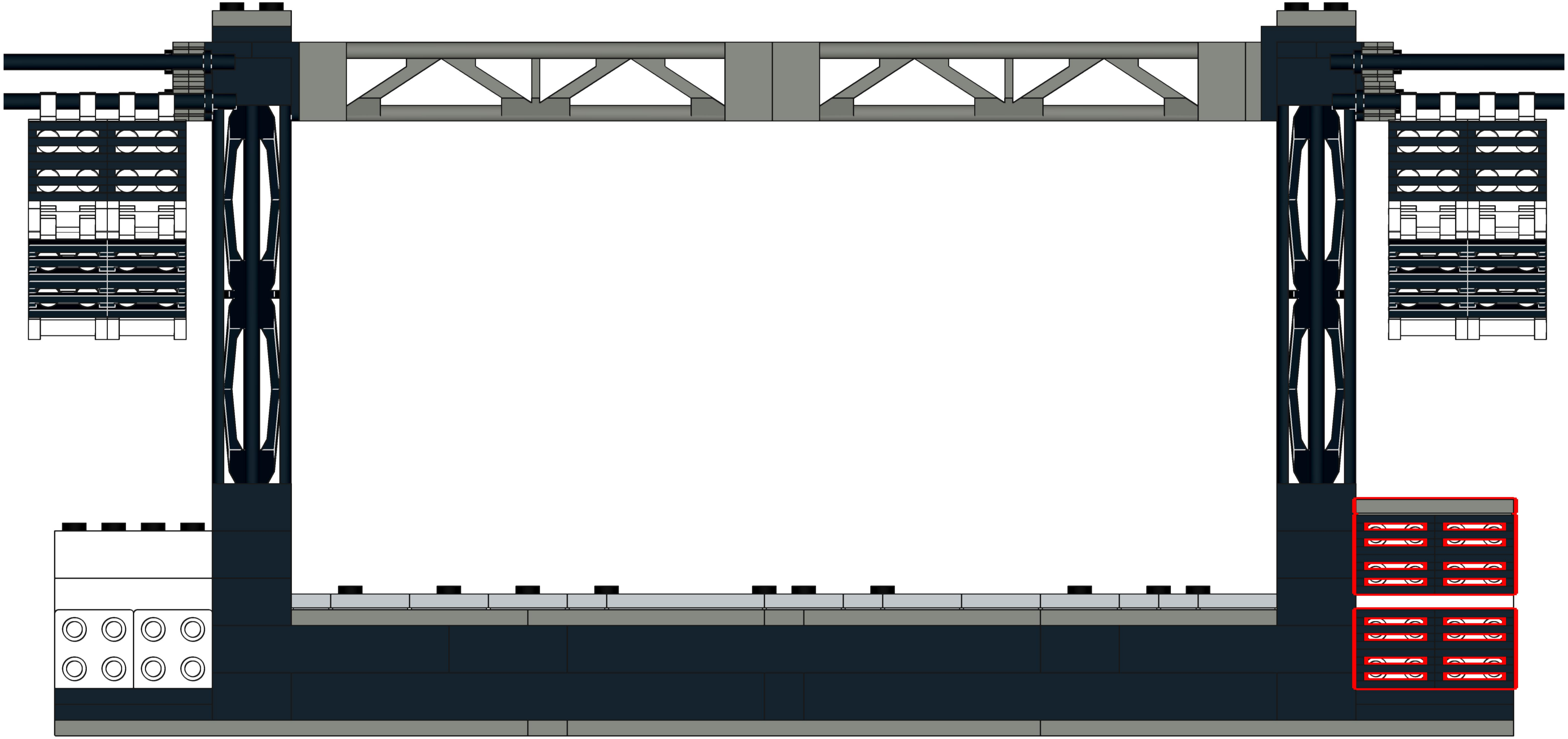

27

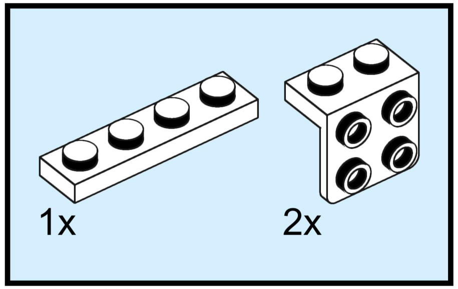

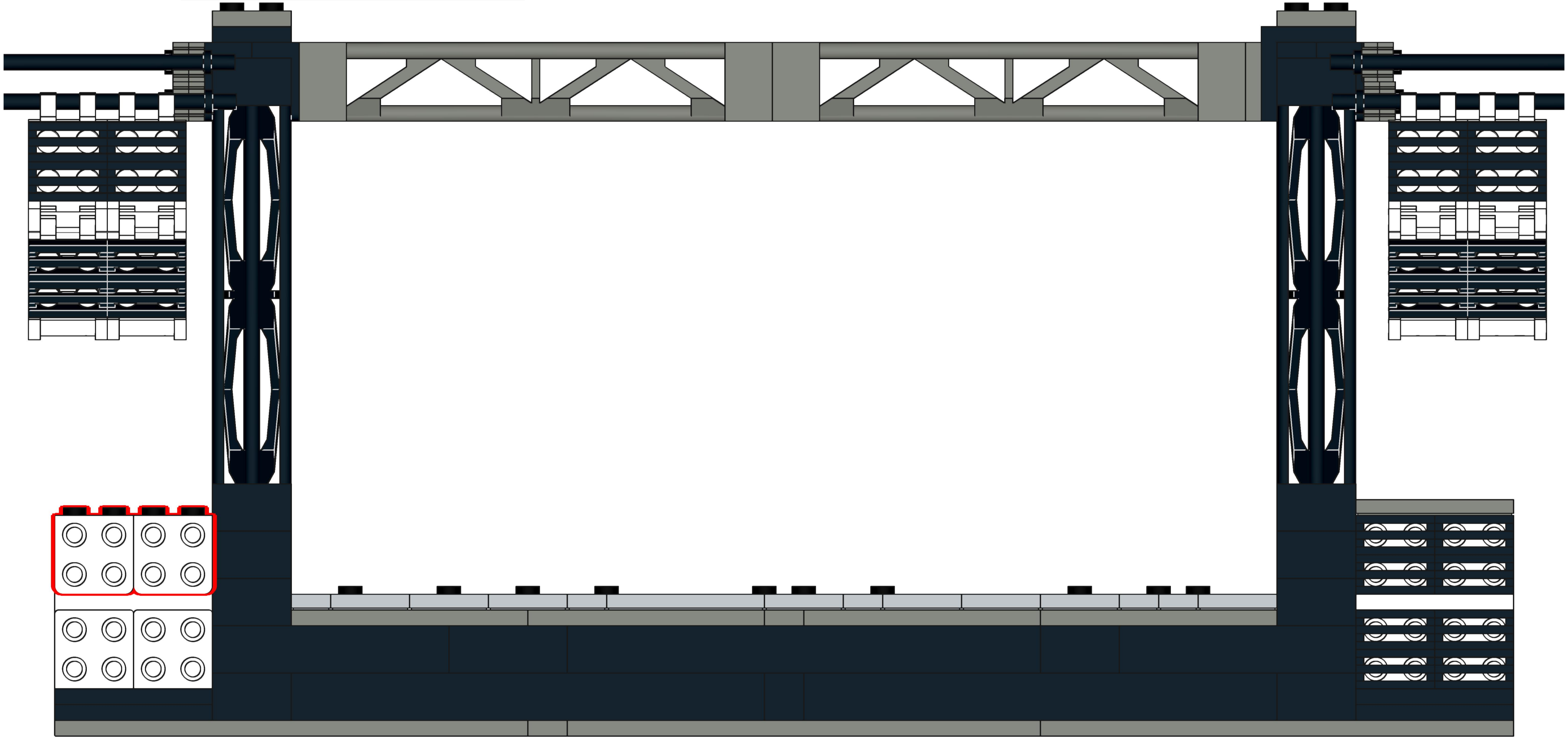

28

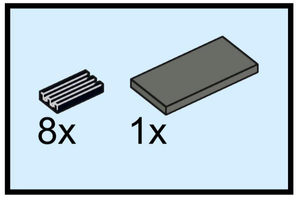

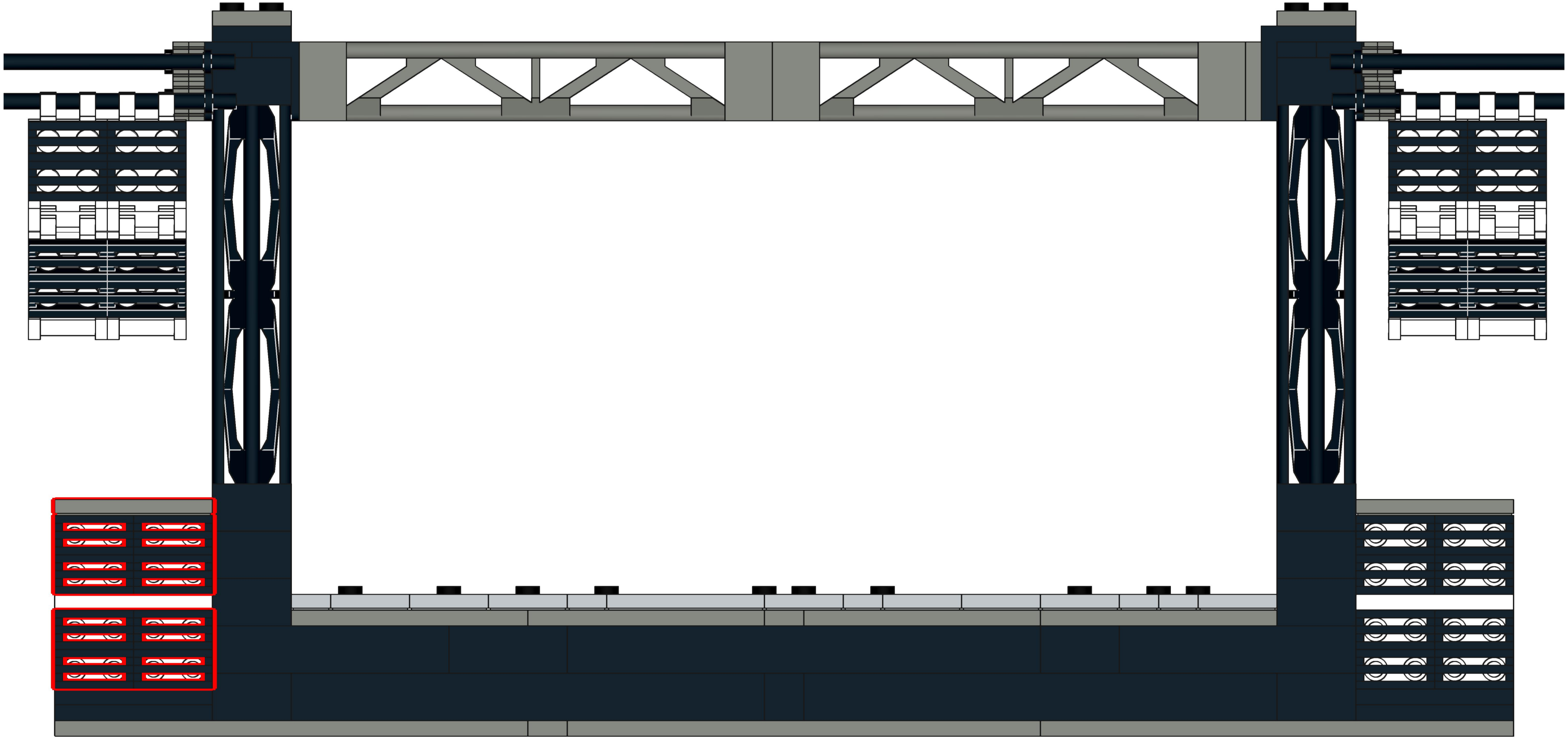

29

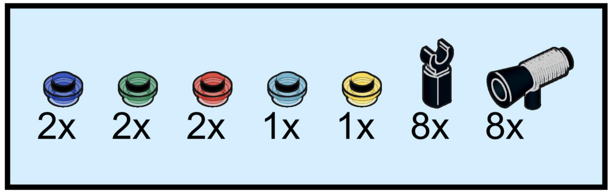

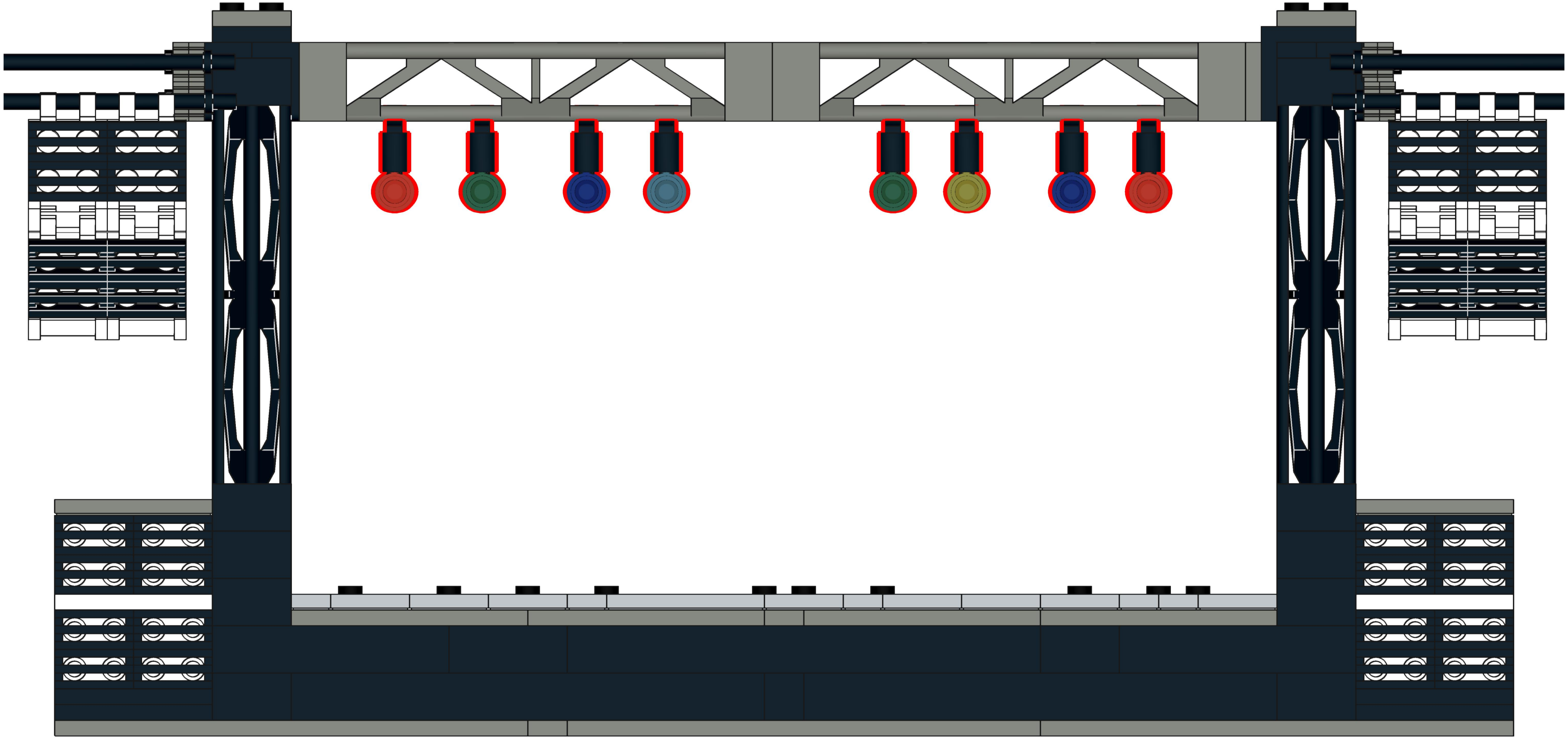
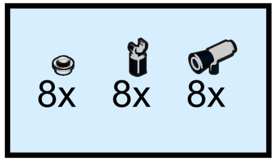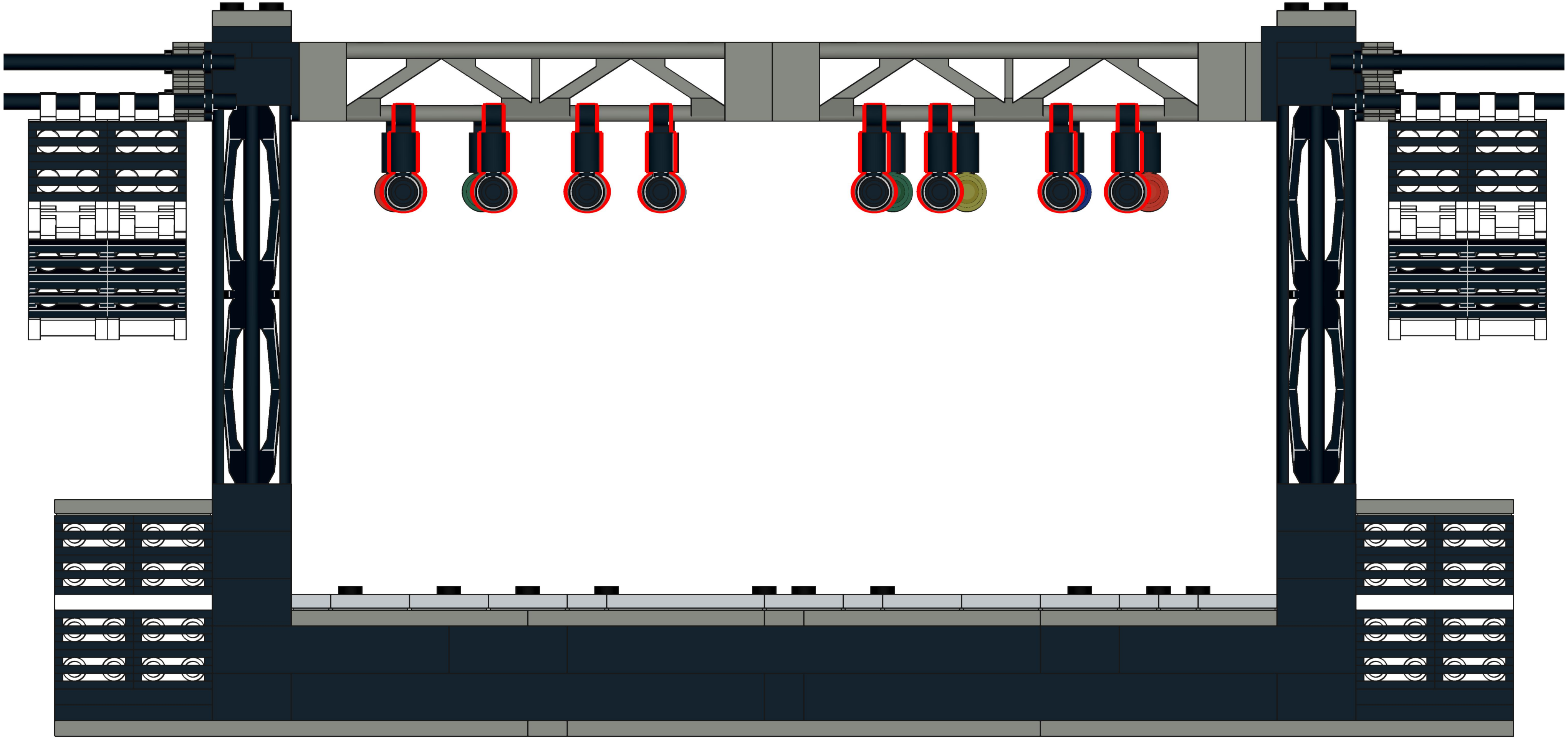
30